ՆՈՐ ՀԱՃԸՆ ՀԱՄԱՅՆՔԱՊԵՏԱՐԱՆ

ARCHICRAFTBIM

ՆԱԽԱԳԻԾ

ՀՀ Կոտայքի մարզ Նոր Հաճըն համայնքի, Քանաքեռավան բնակավայրի
Կենտրոն թաղամասի թիվ 4-րդ շենքի նոր տանիքի կառուման

ԱԼԲՈՄ-1

ՃԱՐՏԱՐԱՊԵՏԱՇԻՆԱՐԱՐԱԿԱՆ ՄԱՍ

«ԱՐԽԻՔՐԱՖՏԲԻՄ» ՍՊԸ
Ք. ՎԱՆԱՁՈՐ 2024Թ

ARCHICRAFTBIM

ՆԱԽԱԳԾԻ ԿԱԶՄԸ

✓ ՃԱՐՏԱՐԱՊԵՏԱՇԻՆԱՐԱՐԱԿ ՄԱՍ Ա-1

✓ ՆԱԽԱՀԱՇՎԱՅԻՆ ՄԱՍ Ա-2

ՆԱԽԱԳԻԾ

ՀՀ Կոտայքի մարզ Նոր Հաճըն համայնքի, Քանաքեռավան բնակավայրի
Կենտրոն թաղամասի թիվ 4-րդ շենքի նոր տանիքի կառուման

ԱԼԲՈՄ-1
ՃԱՐՏԱՐԱՊԵՏԱՇԻՆԱՐԱՐԱԿՆ ՄԱՍ

«ԱՐԽԻՔՐԱՖՏԲԻՄ» ՍՊԸ՝

ՏՆՕՐԵՆ Ս□ ՂԱԶԱՐՅԱՆ

ՆԳՃ՝ Ս□ ՂԱԶԱՐՅԱՆ

ՀԱՄԱՁԱՅՆԵՑՎԱԾ Է՝

ՆՈՐ ՀԱՃԸՆ ՀԱՄԱՅՆՔԻ
ՂԵԿԱՎԱՐ՝ Գ. ՄԱԹԵՎՈՍՅԱՆ

ՎԱՆԱՁՈՐ 2024Թ.

ՀԱՅԱՍՏԱՆԻ ՀԱՆՐԱՊԵՏՈՒԹՅԱՆ ՔԱՂԱՔԱՇԻՆՈՒԹՅԱՆ ԿՈՄԻՏԵ

ԼԻՑԵՆԶԻԱ

ՔՊԼ-002007, 3-րդ դաս

(սերիան, համարը, դասը)

ՔԱՂԱՔԱՇԻՆԱԿԱՆ ՓԱՍՏԱԹՂԹԵՐԻ ԿԱԶՄՈՒՄ՝ ԲԱՑԱՌՈՒԹՅԱՄԲ ԿՈՆՍՏՐՈՒԿՏՈՐԱԿԱՆ ԵՎ ՃԱՐՏԱՐԱՊԵՏԱԿԱՆ ՄԱՍԵՐԻ

(քաղաքաշինության բնագավառում գործունեության տեսակը)

ՏՐՎԱԾ Է

2024-11-18, «ԱՐԽԻՔՐԱՖՏԲԻՄ» ՍՊԸ

(լիցենզիան տալու տարեթիվը, ամիսը, օրը, քաղաքաշինության գործունեության սուբյեկտի անվանումը,

ՀՀ, ԼՈՌԻ, ՎԱՆԱՁՈՐ, ՎԱՆԱՁՈՐ, ԳՐԻԲՈԵԴՈՎԻ ՓՈՂ., 2Ա, 30

գտնվելու վայրը՝ այդ թվում, անհատ ձեռնակատիրոջ դեպքում՝ անունը, ազգանունը և բնակության վայրը)

Գործողության ժամկետը՝ 18.11.2029թ.

(օրը, ամիսը, տարեթիվը)

ՀՍԿԻՉ ՀԱՄԱՐ՝ **UGD6-83BD-E435-E518**

Սույն փաստաթուղթը տրված է բացառապես էլեկտրոնային եղանակով: Փաստաթղթի վավերականության ստուգումն ու էլեկտրոնային բնօրինակի ներբեռնումը հնարավոր է իրականացնել https://verify.e-gov.am Հայաստանի Հանրապետության պաշտոնական փաստաթղթերի վավերականության ստուգման միասնական համակարգի կայքում մուտքագրելով հսկիչ համարը կամ սքանավորելով արագ արձագանքման ծածկագիրը (QR Code):

ՀԱՅԱՍՏԱՆԻ ՀԱՆՐԱՊԵՏՈՒԹՅԱՆ ԿՈՏԱՅՔԻ ՄԱՐԶԻ ՆՈՐ ՀԱՃԸՆԻ ՀԱՄԱՅՆՔԱՊԵՏԱՐԱՆ

Հայաստանի Հանրապետության Կոտայքի
մարզի ՆՈՐ ՀԱՃԸՆ համայնք,
ք.Նոր Հաճն, Հեռ. 0224 4 25 50, nor-hachn-
meriya@mail.ru

N 4659
18 դեկտեմբեր 2024 թ.

ՏԵՂԵԿԱՆՔ

Տրվում է այն մասին, որ Նոր Հաճն համայնքի Քանաքեռավան բնակավայրի բազմաբնակարան շենքերի նոր տանիքների կառուցման աշխատանքների ընթացքում առաջացած աղբը տեղափոխվելու է բնակավայրից 14կմ հեռավորության վրա գտնվող աղբավայր:

Տրվում է ներկայացնելու ըստ պահանջի:

ԱՇԽԱՏԱԿ[illegible] Ա. ՍՄԲԱՏՅԱՆ

Կատ. Աշխատակազմի առաջին կարգի մասնագետ՝ Անետա Մնացականյան
0224 4 25 50

Լրացուցիչ պահանջներ

1. ՀՀ Կոտայքի մարզի Նոր Հաճըն համայնքի, Քանաքեռավան բնակավայրի Կենտրոն թաղամասի 4-րդ շենքի նորի տանիքի կառուցման աշխատանքներն իրականացնող շինարարական կազմակերպության կողմից անհրաժեշտ է ներկայացնել "Քաղաքաշինական բնագավառում բնակելի, հասարակական և արտադրական" ցանկացած ոլորտի շինարարության իրականացման լիցենզիա

2. "Աշխատանքային ռեսուրսներ'' որակավորման չափանիշի գնահատման համար սահմանվում են հետևյալ պայմանները՝ մասնակցի աշխատակազմում պետք ընգրկված լինի՝ առնվազն մեկ աշխատակից, որը պետք է ունենա բարձրագույն մասնագիտական կրթություն, ինժեներ-շինարարի որակավորում, ինչպես նաև մասնագիտական առնվազն մեկ տարվա փորձառություն համանման աշխատանքների քաղաքացիական շինարարություն ոլորտում;

3. Շինարարական կազմակերպությունը պետք է համալրված լինի մասնագետներով՝ հարդարող, թիթեղագործ, հյուսն և այլն

4. ''Տեխնիկական միջոցներ'' որակավորման չափանիշի գնահատման համար սահմանվում են հետևյալ պայմանները՝ աշխատանքների կատարման համար պահանջվում է թվով մեկ հատ՝ բեռնատար ինքնաթափ ավտոմեքենա, ավտոկռունկ

5. Անհրաժեշտ են նաև հետևյալ սարքեր-սարքավորումները մեխանիկական պտուտակահան, հարթաչափ, մետաղահատ մկրատ

6. Պայմանագրի կատարման համար պահանջվող լիցենզիայի տեսակն է՝ շինարարության իրականացում ըստ քաղաքաշինության հետևյալ ոլորտի՝ բնակելի, հասարակական և արտադրական

7. Շինարարության ընթացքում օգտագործվող շինանյութերի տեխնիկական բնութագրերը և երաշխիքային ժամկետները /տես աղյուսակներ 1 և 2/

8. Շինարարության տևողությունը՝6 ամիս

9. Աշխատանքների երաշխիքային ժամկետը՝ 1 տարի

ՀՀ Կոտայքի մարզի Նոր Հաճըն համայնքի, Քանաքեռավան բնակավայրի Կենտրոն թաղամասի 4-րդ շենքի նորի տանիքի կառուցման

<u>աշխատանքների համար օգտագործվող նյութերի երաշխիքային ժամկետներ</u>

Աղյուսակ 1

N	ՆՅՈՒԹԵՐԻ ՏԵՍԱԿՆԵՐԸ	ԵՐԱՇԽԻՔԱՅԻՆ ԺԱՄԿԵՏ
1.	Տանիքի գունավոր ցինկապատ պրոֆիլավոր թիթեղ	3 տարի
2.	Գունավոր ցինկապատ թիթեղ	3 տարի
3.	Տանիքի փայտանյութ	3 տարի

<u>ՏԵԽՆԻԿԱԿԱՆ ԲՆՈՒԹԱԳԻՐ</u>

ՀՀ Կոտայքի մարզի Նոր Հաճըն համայնքի, Քանաքեռավան բնակավայրի Կենտրոն թաղամասի 4-րդ շենքի նորի տանիքի կառուցման

<u>աշխատանքների կատարման ընթացքում օգտագործվող նյութերի</u>

Աղյուսակ 2

N	Անվանում	Չափ-ման միավոր	Տեխնիկական բնութագիր
1	2	3	4
1.	Տանիքի ցինկապատ պրոֆիլավոր թիթեղ	քմ	Նվազագույնը 0.55 մմ հաստության, ԿՊ-25
2.	Տանիքի փայտանյութ	խմ	Կիսաչոր սոճի 2-րդ տեսակի
3.	Ցինկապատ թիթեղ	քմ	Նվազագույնը 0.55 մմ հաստության

ԱՇԽԱՏԱՆՔԱՅԻՆ ԳԾԱԳՐԵՐԻ ՑԱՆԿ

N	ԹԵՐԹԵՐԻ ԱՆՎԱՆՈՒՄԸ	ԹԵՐԹԵՐ
1	2	3
1	ԸՆԴՀԱՆՈՒՐ ՏՎՅԱԼՆԵՐ	ճԾ-1
2	ՏԱՆԻՔԻ ՀԱՏԱԿԱԳԻԾ /ՉԱՓԱԳՐՈՒԹՅՈՒՆ/	ճԾ-2
3	ԾՊԵՂԻ ԵՎ ԿԱՎԱՐԱՄԱԾԻ ՀԱՏԱԿԱԳԻԾ /ՉԱՓԱԳՐՈՒԹՅՈՒՆ/	ճԾ-3
4	ԿՏՐՎԱԾՔ 1-1 /ՉԱՓԱԳՐՈՒԹՅՈՒՆ/	ճԾ-4
5	ԿՏՐՎԱԾՔ 2-2 /ՉԱՓԱԳՐՈՒԹՅՈՒՆ/	ճԾ-5
6	ՏԱՆԻՔԻ ՀԱՏԱԿԱԳԻԾ /ՆԱԽԱԳԾՎՈՂ/	ճԾ-6
7	ՓԱՅՏԵ ԿՈՆՍՏՐՈՒԿՑԻԱՆԵՐԻ ՀԱՏՍԿՍԳԻԾ /ՆԱԽԱԳԾՎՈՂ/	ճԾ-7
8	ԾՊԵՂԻ ԵՎ ԿԱՎԱՐԱՄԱԾԻ ՀԱՏԱԿԱԳԻԾ /ՆԱԽԱԳԾՎՈՂ/	ճԾ-8
9	ԿՏՐՎԱԾՔ 1-1 /ՆԱԽԱԳԾՎՈՂ/	ճԾ-9
10	ԿՏՐՎԱԾՔ 2-2 /ՆԱԽԱԳԾՎՈՂ/	ճԾ-10
11	ԱՆԿՅՈՒՆԱՅԻՆ ԵՎ ԱՐՏԱՔԻՆ ԾՊԵՂՆԱՈՏՔԵՐԻ ԱՄՐԱՑՄԱՆ ՀԱՆԳՈՒՅՑՆԵՐ	ճԾ-11
12	ՀԱՆԳՈՒՅՑՆԵՐ 1, 2, 3, 4	ճԾ-12
13	ՀԱՆԳՈՒՅՑՆԵՐ 5, 6, ԿՏՐՎԱԾՔ 1, ԵՐԿԱՅՆԱԿԱՆ ԿԱՊԵՐԻ ՀԱՆԳՈՒՅՑ	ճԾ-13
14	ՏԱՆԻՔԻ ՁԱԳԱՐԻ ՀԱՆԳՈՒՅՑ, ՊՈՂՊԱՏԵ ԿԵՌԱԲԵՎԵՌ, ՋՐՀՈՐԴԱՆԻ ՀԵՆԱԿ, ՋՐԱՏԱՐ ԽՈՂՈՎԱԿԻ ԱՄՐԱՑՆՈՂ ԷԼԵՄԵՆՏ	ճԾ-14
15	ՁԵՂՆԱԼՈՒՍԱՄՈՒՏ, ՄԱՆՆԱԳԻՐ	ճԾ-15
16	ՏԱՆԻՔԻ ՓԱՅՏԵ ԱՍՏԻՃԱՆՆԵՐ, ՕԴԱՏԱՐ ՈՒՂԻՆԵՐԻ ԳԼԽԱՆՈՑ, ՄԱՆՆԱԳՐԵՐ	ճԾ-16
17	ՏԱՆԻՔԻ ՄՏՈՑԻ ԱՍՏԻՃԱՆՆԵՐ, ՆԵՐԴԻՐ ԷԼԵՄԵՆՏ, ՏԱՆԻՔԻ ՄԵՏԱՂԱԿԱՆ ԴՌՆԱԿՈՎ ՄՏՈՑ, ՄԱՆՆԱԳՐԵՐ	ճԾ-17
18	ՏԱՆԻՔԻ ԱՆՎՏԱՆԳՈՒԹՅԱՆ ՄԵՏԱՂԱԿԱՆ ՃԱՂԱՇԱՐ, ՄԱՆՆԱԳԻՐ	ճԾ-18
19	ՑԻՆԿԱՊԱՏ ՊՐՈՖԻԼԱՎՈՐ ԹԻԹԵՂԻ ԱՄՐԱՑՄԱՆ ՀԱՆԳՈՒՅՑ	ճԾ-19
20	ՁՆԱՐԳԵԼԻՉՆԵՐ,ԴԵՖԼԵԿՏՈՐԻ ԱՄՐԱՑՄԱՆ ԿՄԱՂՔ, ՄԱՆՆԱԳԻՐ	ճԾ-20
21	ՏԱՆԻՔԻ ՓԱՅՏԵ ԿՈՆՍՏՐՈՒԿՑԻԱՆԵՐԻ ՄԱՆՆԱԳԻՐ, ՏԱՆԻՔԻ ՔԱՆԴՄԱՆ ԱՇԽԱՏԱՆՔՆԵՐԻ ՄԱՆՆԱԳԻՐ	ճԾ-21
22	ՏԱՆԻՔԻ ՎԵՐԱՆՈՐՈԳՄԱՆ ԱՇԽԱՏԱՆՔՆԵՐԻ ՄԱՆՆԱԳԻՐ	ճԾ-22
23	ԱՇԽԱՏԱՆՔՆԵՐԻ ԿԱՏԱՐՄԱՆ ԺԱՄԱՆԱԿԱՑՈՒՅՑ	ճԾ-23

ԲԱՑԱՏՐԱԳԻՐ

ՀՀ ԿՈՏԱՅՔԻ ՄԱՐԶ ՆՈՐ ՀԱՃԸՆ ՀԱՄԱՅՆՔԻ, ՔԱՆԱՔԵՌԱՎԱՆ ԲՆԱԿԱՎԱՅՐԻ ԿԵՆՏՐՈՆ ԹԱՂԱՄԱՍԻ 4-ՐԴ ՇԵՆՔԻ ՆՈՐ ՏԱՆԻՔԻ ԿԱՌՈՒՑՄԱՆ ՆԱԽԱԳԻԾԸ ԿԱՏԱՐՎԵԼ Է ՊԱՏՎԻՐԱՏՈՒ՝ ՆՈՐ ՀԱՃԸՆԻ ՀԱՄԱՅՆՔԱՊԵՏԱՐԱՆԻ ՊԱՏՎԵՐԻ ԵՎ ՃԱՐՏԱՐԱՊԵՏԱՀԱՏԱԿԱԳԾԱՅԻՆ ԱՌԱՋԱԴՐԱՆՔԻ ՀԻՄԱՆ ՎՐԱ:

ՆԱԽԱԳԾՈՎ ՆԱԽԱՏԵՍՎՈՒՄ Է ՀԵՏԵՎՅԱԼ ԱՇԽԱՏԱՆՔՆԵՐԸ

1. ՏԱՆԻՔԻ ԾԱԾԿՈՒՅԹԻ ԵՎ ՓԱՅՏԵ ԿՈՆՍՏՐՈՒԿՑԻԱՆԵՐԻ ՔԱՆԴՈՒՄ
2. ԳՈՅՈՒԹՅՈՒՆ ՈՒՆԵՑՈՂ ՋԵՐՄԱՄԵԿՈՒՍԻՉ ՇԵՐՏԻ ԵՎ ՇԻՆԱՐԲԻ ՀԱՆՈՒՄ, ՀԵՌԱՑՈՒՄ
3. ՕԴԱՏԱՐ ՈՒՂԻՆԵՐԻ ՎԵՐԱՆՈՐՈԳՈՒՄ
4. ՆՈՐ ՓԱՅՏԵ ԿՈՆՍՏՐՈՒԿՑԻԱՆԵՐԻ ԿԱՌՈՒՑՈՒՄ
5. ՁԵՂՆԱԼՈՒՍԱՄՈՒՏՆԵՐԻ ԿԱՌՈՒՑՈՒՄ
6. ՏԱՆԻՔԻ ՋԵՐՄԱՄԵԿՈՒՍԱՑՄԱՆ ԱՇԽԱՏԱՆՔՆԵՐԻ ԻՐԱԿԱՆԱՑՈՒՄ
7. ՋՐՀՈՐԴԱՆԻ ԻՐԱԿԱՆԱՑՈՒՄ ՑԻՆԿԱՊԱՏ ԹԻԹԵՂՈՎ /հաստ. 0.55 մմ/
8. ՏԱՆԻՔԻ ԾԱԾԿՈՒՅԹԻ ԻՐԱԿԱՆԱՑՈՒՄ ՑԻՆԿԱՊԱՏ ՊՐՈՖԻԼԱՎՈՐ ԹԻԹԵՂՈՎ ԿՊ-25 /հաստ. 0.55 մմ/
9. ՊԻՊԻ ԻՐԱԿԱՆԱՑՈՒՄ ՑԻՆԿԱՊԱՏ ԹԻԹԵՂՈՎ /հաստ. 0.55 մմ/
10. ՁԱԳԱՐՆԵՐԻ ՏԵՂԱԴՐՈՒՄ ՑԻՆԿԱՊԱՏ ԹԻԹԵՂՈՎ /հաստ. 0.55 մմ/
11. ՋՐՀՈՍ ԽՈՂՈՎԱԿՆԵՐԻ D=120 ՄՄ ՏԵՂԱԴՐՈՒՄ ՑԻՆԿԱՊԱՏ ԹԻԹԵՂՈՎ /ՀԱՍՏ. 0.55 ՄՄ/
12. ՕԴԱՏԱՐ ՈՒՂԻՆԵՐԻ ԳԼԽԱՆՈՑԻ ԿԱՌՈՒՑՈՒՄ ՑԻՆԿԱՊԱՏ ԹԻԹԵՂԻՑ /հաստ 0.55 մմ/
13. ՊՈՂՊԱՏԵ ՊԱՇՏՊԱՆԻՉ ՃԱՂԱՇԱՐԻ ՏԵՂԱԴՐՈՒՄ
14. ՁՆԱՐԳԵԼԻՉՆԵՐԻ ՏԵՂԱԴՐՈՒՄ
15. ՏԱՆԻՔԻ ՓԱՅՏԱՆՅՈՒԹԻ ԵՎ ԿԱՎԱՐԱՄԱԾԻ ՄՇԱԿՈՒՄ ՀԱԿԱՆԵԽԻՉ ԵՎ ՀԱԿԱՀՐԴԵՀԱՅԻՆ ԼՈՒԾՈՒՅԹՈՎ

ՆԱԽԱԳԻԾԸ ՄՇԱԿՎԱԾ Է ՀՀՇՆ 20-06-2014, ՀՀՇՆ 31-04-2022, ՀՀՇՆ 20-04-2020, ՀՀՇՆ 13-03-2022, ՀՀՇՆ 31-01-2014 ՊԱՀԱՆՋՆԵՐԻՆ ՀԱՄԱՊԱՏԱՍԽԱՆ ԵՎ ՀԱՇՎԻ Է ԱՌՆՎԱԾ ՊԱՏՎԻՐԱՏՈՒԻ ԱՌԱՋԱՐԿՈՒԹՅՈՒՆՆԵՐԸ:

ԱՇԽԱՏԱՆՔՆԵՐԻ ԻՐԱԿԱՆԱՑՄԱՆ ՀԱՄԱՐ ԱՆՀՐԱԺԵՇՏ ՄԵԽԱՆԻԶՄՆԵՐՆ ԵՆ՝ ԻՆՔՆԱԹԱԳ ԱՎՏՈՄԵՔԵՆՔ, ՎԵՐԱՄԲԱՐՁ ԿՈՌԻՆԿ:

ԱՇԽԱՏԱՆՔՆԵՐԻ ԿԱՏԱՐՄԱՆ ՀԱՄԱՐ ՇԻՆԱՐԱՐԻ ԿՈՂՄԻՑ ՊԵՏՔ Է ՆԵՐԿԱՅԱՑՎԻ ,,ԿԱՊԻՏԱԼ ՇԻՆԱՐԱՐՈՒԹՅԱՆ ԻՐԱԿԱՆԱՑՄԱՆ,, ՔԱՂԱՔԱՑԻԱԿԱՆ ՈԼՈՐՏԻՆ ՎԵՐԱԲԵՐՎՈՂ ԼԻՑԵՆԶԻԱ:

ԱՇԽԱՏԱՆՔՆԵՐԻ ԿԱՏԱՐՄԱՆ ՀԱՄԱՐ ՇԻՆԱՐԱՐԻ ԿՈՂՄԻՑ ՊԵՏՔ Է ՆԵՐԿԱՅԱՑՎԻ ՕԳՏԱԳՈՐԾՎՈՂ ՆՅՈՒԹԵՐԻ ՈՐԱԿԸ ՀԱՍՏԱՏՈՂ ՀԱՎԱՍՏԱԳԻՐ:

ՎԵՐԱՆՈՐՈԳՄԱՆ ԱՇԽԱՏԱՆՔՆԵՐԸ ԿԱՏԱՐԵԼ ՊԱՀՊԱՆԵԼՈՎ ՏԵԽՆՈԼՈԳԻԱԿԱՆ ՆԿԱՏԱՌՈՒՄՆԵՐԸ, ԱՆՎՏԱՆԳՈՒԹՅԱՆ ՏԵԽՆԻԿԱՅԻ ԿԱՆՈՆՆԵՐԸ:

						ՊԱՏՎԻՐԱՏՈՒ՝Նոր Հաճըն համայնքապետարան ՊԱՏՎԵՐ՝ N ԿՄՆՀՀԳՀԱՃՁԲ 24/53-4			ՀԱՏՈՐ՝ 1
						ՀՀ Կոտայքի մարզ Նոր Հաճըն համայնքի, Քանաքեռավան բնակավայրի Կենտրոն թաղամասի 4-րդ շենքի նոր տանիքի կառուցման նախագիծ			
ՓՈՓ.	ՄԱՍ. ՔԱՆ.	ԹԵՐԹ	ՓԱՍՏԱԹ.N	ՍՏՈՐԱԳՐ.	ԱՄՍԱԹԻՎ		ՓՈՒԼ	ԹԵՐԹ	ԹԵՐԹԵՐ
Տնօրեն՝		Ս.Ղազարյան				ԳԾԱԳՐԻ ԱՆՎԱՆՈՒՄԸ	ԱՆ	ճԾ-1	
ՆԳՃ		Ս.Ղազարյան				ԸՆԴՀԱՆՈՒՐ ՏՎՅԱԼՆԵՐ			
Նախագծ.		Խ.Գրիգորյան							

Տանիքի հատակագիծ

/Չափագրություն/

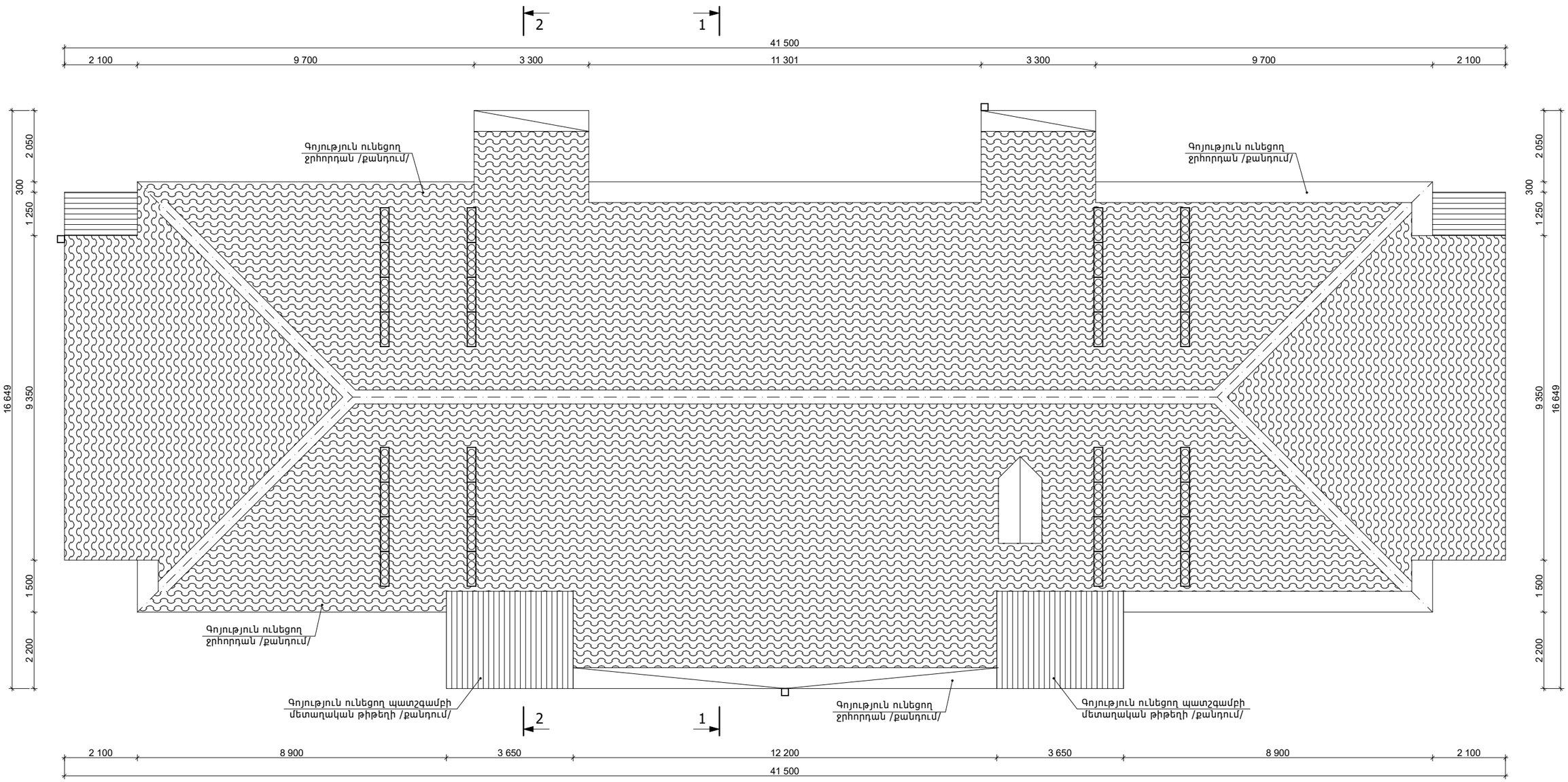

						ՊԱՏՎԻՐԱՏՈՒՆ՝ Նոր Հաճըն համայնքապետարան ՊԱՏՎԵՐ՝ N ԿՄՆՀՀԳՀԱՇՁԲ 24/53-4		Հատոր՝ 1	
						ՀՀ Կոտայքի մարզ Նոր Հաճըն համայնք, Քանաքեռավան բնակավայրի Կենտրոն թաղամասի 4-րդ շենքի նոր տանիքի կառուցման նախագիծ			
ՓՈԽ.	ՄԱՍ. ՔԱՆ.	ԹԵՐԹ.	ՓԱՍ. №	ՍՏՈՐԱԳՐ.	ԱՄՍԱԹԻՎ		ՓՈՒԼ	ԹԵՐԹ	ԹԵՐԹԵՐ
							ԱՆ	ՃՇ-2	
Տնօրեն՝		Ս. Ղազարյան				Գծագրի անվանումը			
ՆԳՃ		Ս. Ղազարյան				Տանիքի հատակագիծ /Չափագրություն/	ARCHICRAFTBIM		
Նախագծ՝		Խ. Գրիգորյան							

Ծպեղի և կավարամածի հատակագիծ

/Չափագրություն/

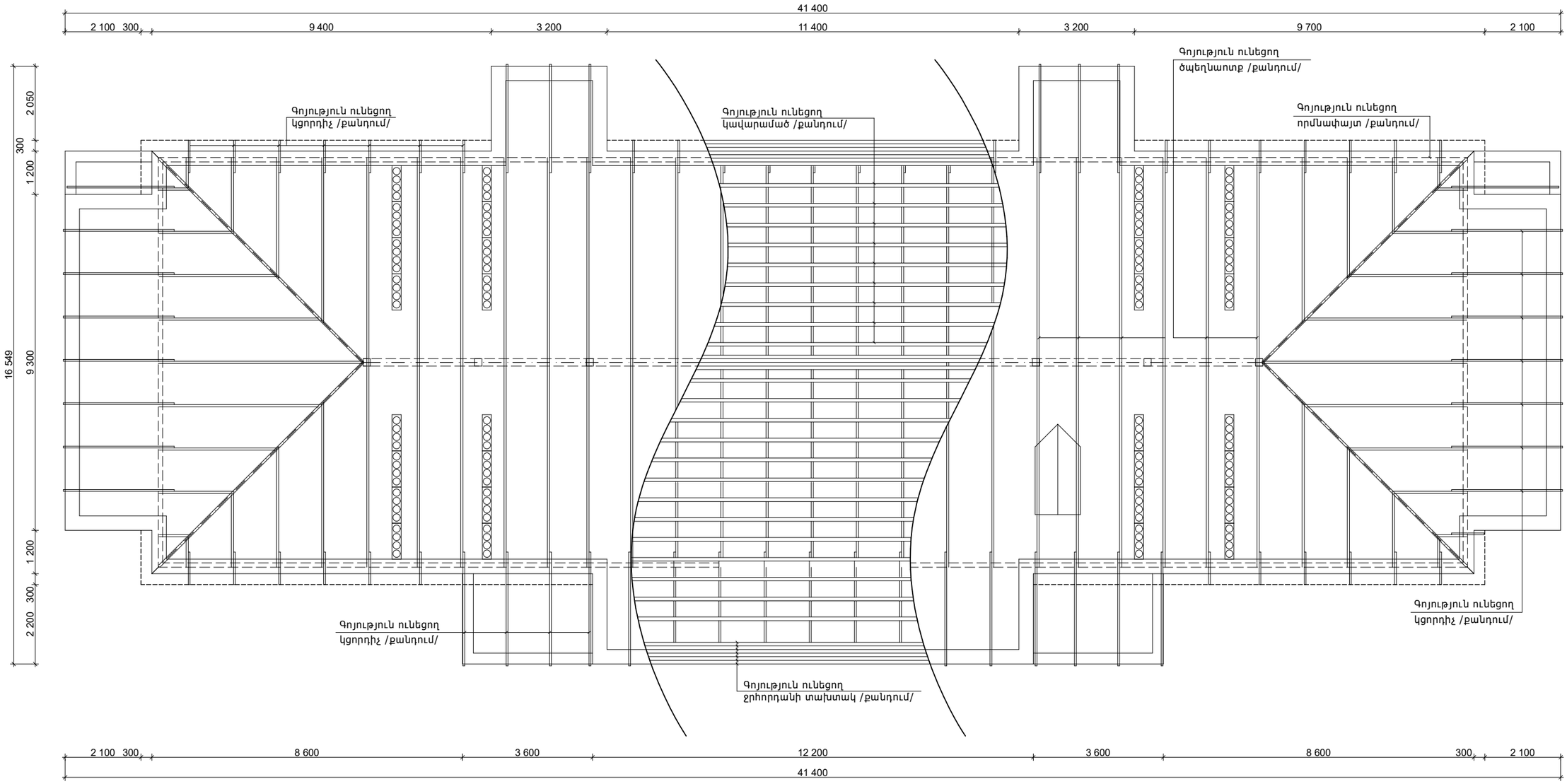

						ՊԱՏՎԻՐԱՏՈՒՆ՝ Նոր Հաճըն համայնքապետարան ՊԱՏՎԵՐ՝ N ԿՄՆՀՀԳՀԱՇՁԲ 24/53-4		Հատոր՝ 1	
						ՀՀ Կոտայքի մարզ Նոր Հաճըն համայնք, Քանաքեռավան բնակավայրի Կենտրոն թաղամասի 4-րդ շենքի նոր տանիքի կառուցման նախագիծ			
ՓՈԽ.	ՍԱՍ. ՔԱՆ.	ԹԵՐԹ.	ՓԱՍ. №	ՍՏՈՐԱԳՐ.	ԱՄՍԱԹԻՎ		ՓՈՒԼ	ԹԵՐԹ	ԹԵՐԹԵՐ
							ԱՆ	ՃՇ-3	
Տնօրեն՝		Ս. Ղազարյան				Գծագրի անվանումը			
ՆԳՃ		Ս. Ղազարյան				Ծպեղի կավարամածի հատակագիծ /Չափագրություն/	ARCHICRAFTBIM		
Նախագծ՝		Խ. Գրիգորյան							

Կտրվածք 1-1

/Չափագրություն/

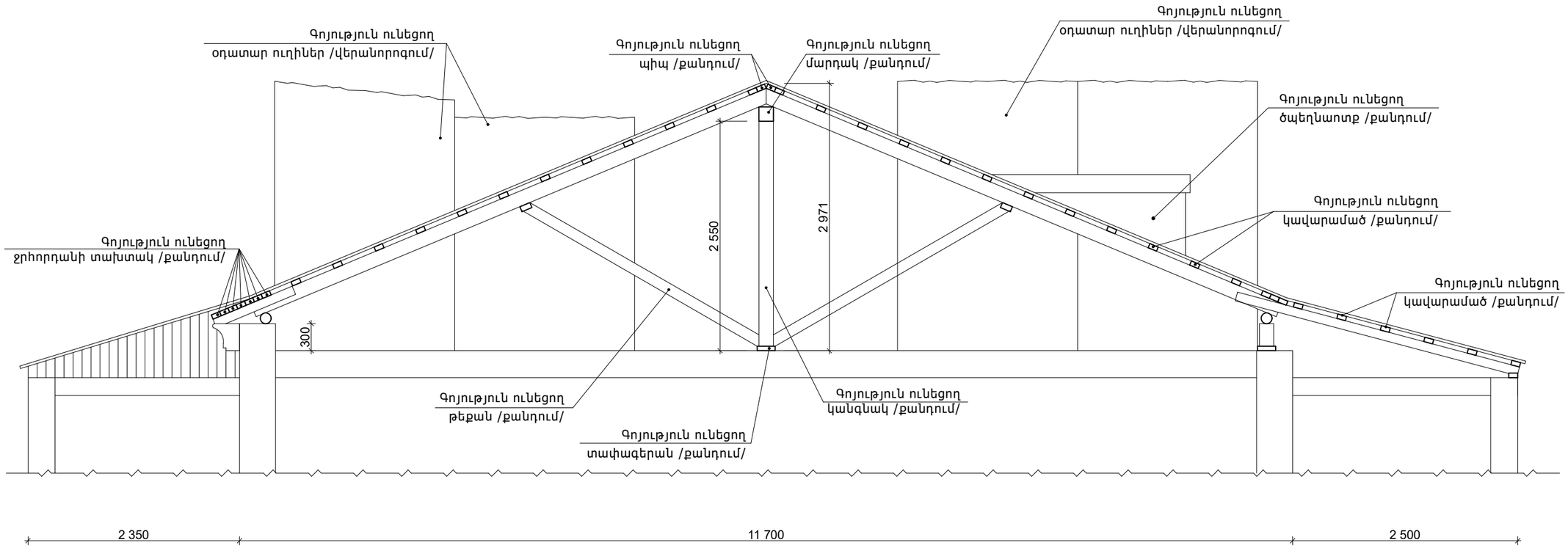

						ՊԱՏՎԻՐԱՏՈՒՆ՝ Նոր Հաճըն համայնքապետարան ՊԱՏՎԵՐ՝ N ԿՄՆՀՀԳՀԱՇՁԲ 24/53-4		Հատոր՝ 1	
						ՀՀ Կոտայքի մարզ Նոր Հաճըն համայնք, Քանաքեռավան բնակավայրի Կենտրոն թաղամասի 4-րդ շենքի նոր տանիքի կառուցման նախագիծ			
ՓՈԽ.	ՄԱՍ. ՔԱՆ.	ԹԵՐԹ.	ՓԱՍ. №	ՍՏՈՐԱԳՐ.	ԱՄՍԱԹԻՎ		ՓՈՒԼ	ԹԵՐԹ	ԹԵՐԹԵՐ
							ԱՆ	ՃՇ-4	
Տնօրեն՝		Ս. Ղազարյան				Գծագրի անվանումը			
ՆԳՃ		Ս. Ղազարյան				Կտրվածք 1-1 /Չափագրություն/	ARCHICRAFTBIM		
Նախագծ՝		Խ. Գրիգորյան							

Կտրվածք 2-2

/Չափագրություն/

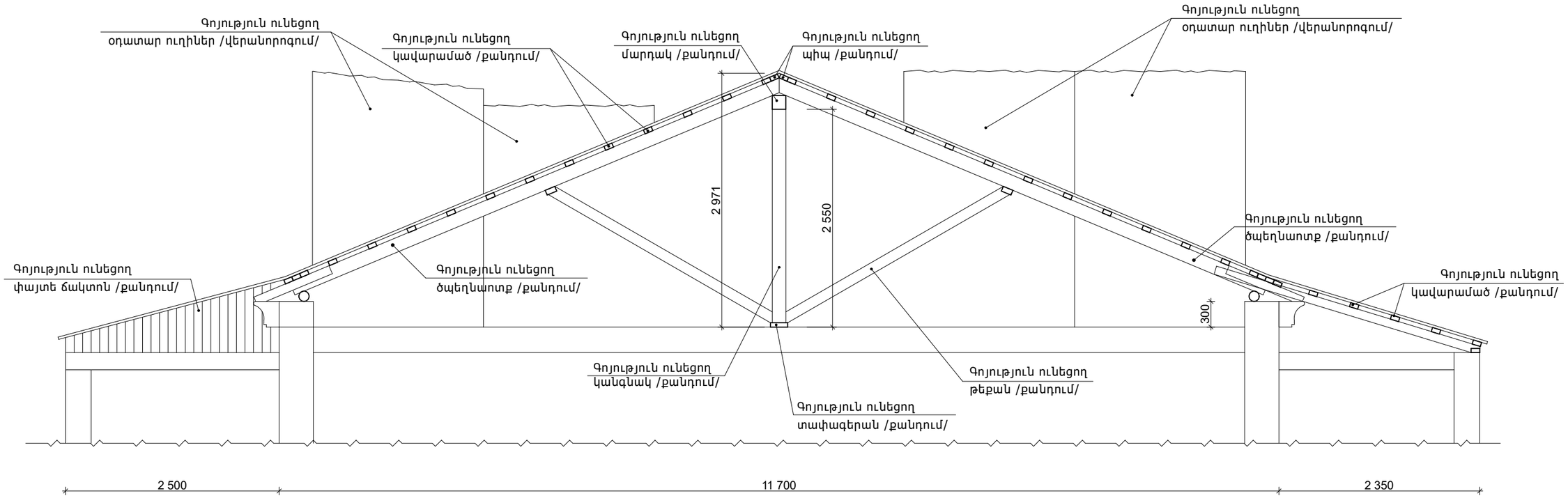

						ՊԱՏՎԻՐԱՏՈՒՆ՝ Նոր Հաճըն համայնքապետարան ՊԱՏՎԵՐ՝ N ԿՄՆՀՀԳՀԱՇՁԲ 24/53-4			Հատոր՝ 1
						ՀՀ Կոտայքի մարզ Նոր Հաճըն համայնք, Քանաքեռավան բնակավայրի Կենտրոն թաղամասի 4-րդ շենքի նոր տանիքի կառուցման նախագիծ			
ՓՈԽ.	ՄԱՍ. ՔԱՆ.	ԹԵՐԹ.	ՓԱՍ. №	ՍՏՈՐԱԳՐ.	ԱՄՍԱԹԻՎ		ՓՈՒԼ	ԹԵՐԹ	ԹԵՐԹԵՐ
Տնօրեն՝		Ս. Ղազարյան				Գծագրի անվանումը	ԱՆ	ՃՇ-5	
ՆԳՃ		Ս. Ղազարյան				Կտրվածք 2-2 /Չափագրություն/	ARCHICRAFTBIM		
Նախագծ՝		Խ. Գրիգորյան							

Տանիքի հատակագիծ

/Նախագծվող/

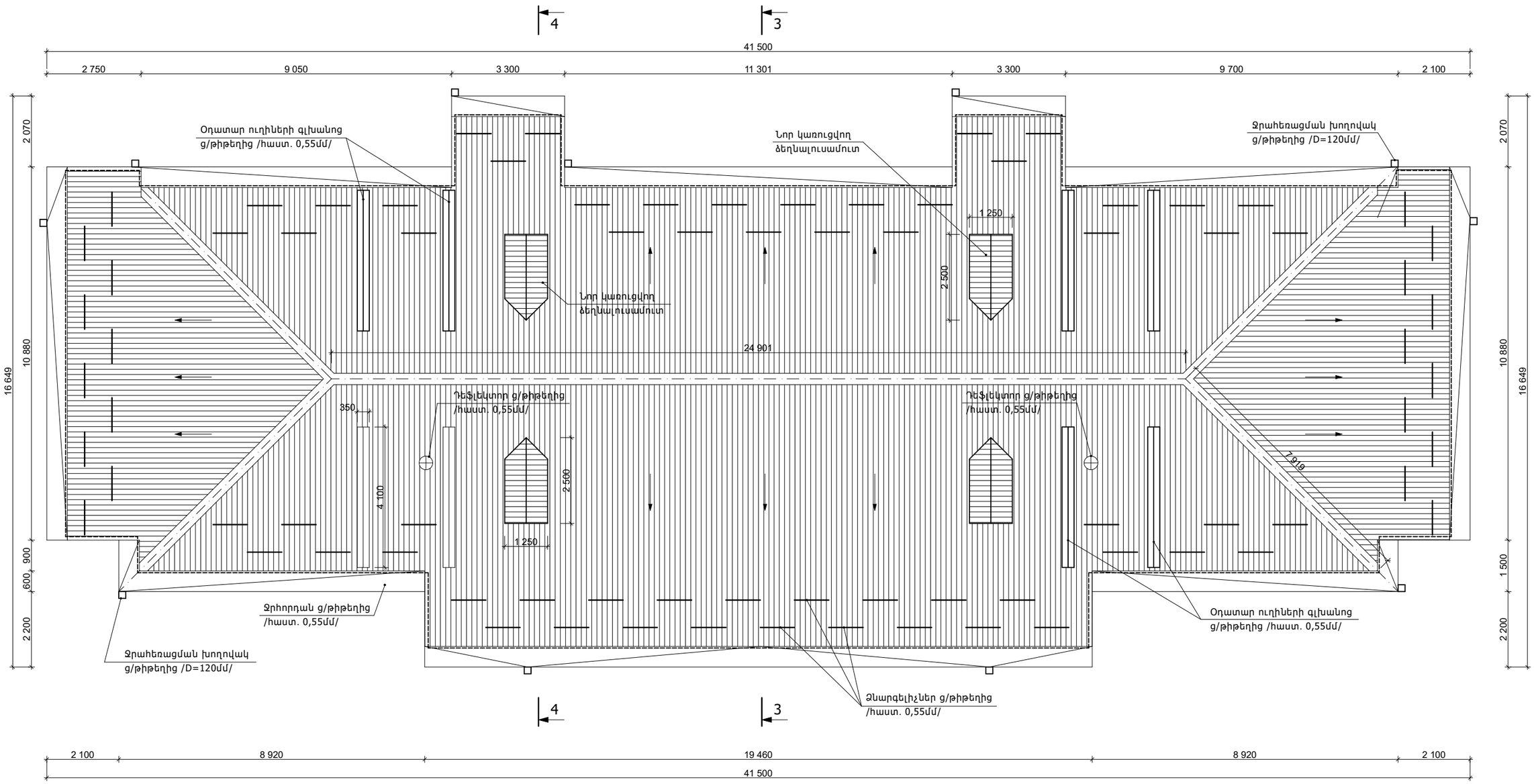

						ՊԱՏՎԻՐԱՏՈՒՆ՝ Նոր Հաճըն համայնքապետարան ՊԱՏՎԵՐ՝ N ԿՄՆՀՀԳՀԱՇՁԲ 24/53-4			Հատոր՝ 1
						ՀՀ Կոտայքի մարզ Նոր Հաճըն համայնք, Քանաքեռավան բնակավայրի Կենտրոն թաղամասի 4-րդ շենքի նոր տանիքի կառուցման նախագիծ			
ՓՈՒԽ.	ՄԱՍ. ՔԱՆ.	ԹԵՐԹ.	ՓԱՍ. №	ՍՏՈՐԱԳՐ.	ԱՄՍԱԹԻՎ		ՓՈՒԼ	ԹԵՐԹ	ԹԵՐԹԵՐ
Տնօրեն՝		Ս. Ղազարյան					ԱՆ	ճՇ-6	
ՆԳՃ		Ս. Ղազարյան				Գծագրի անվանումը			
Նախագծ՝		Խ. Գրիգորյան				Տանիքի հատակագիծ /Նախագծվող/	ARCHICRAFTBIM		

Փայտե կոնստրուկցիաների հատակագիծ

/Նախագծվող/

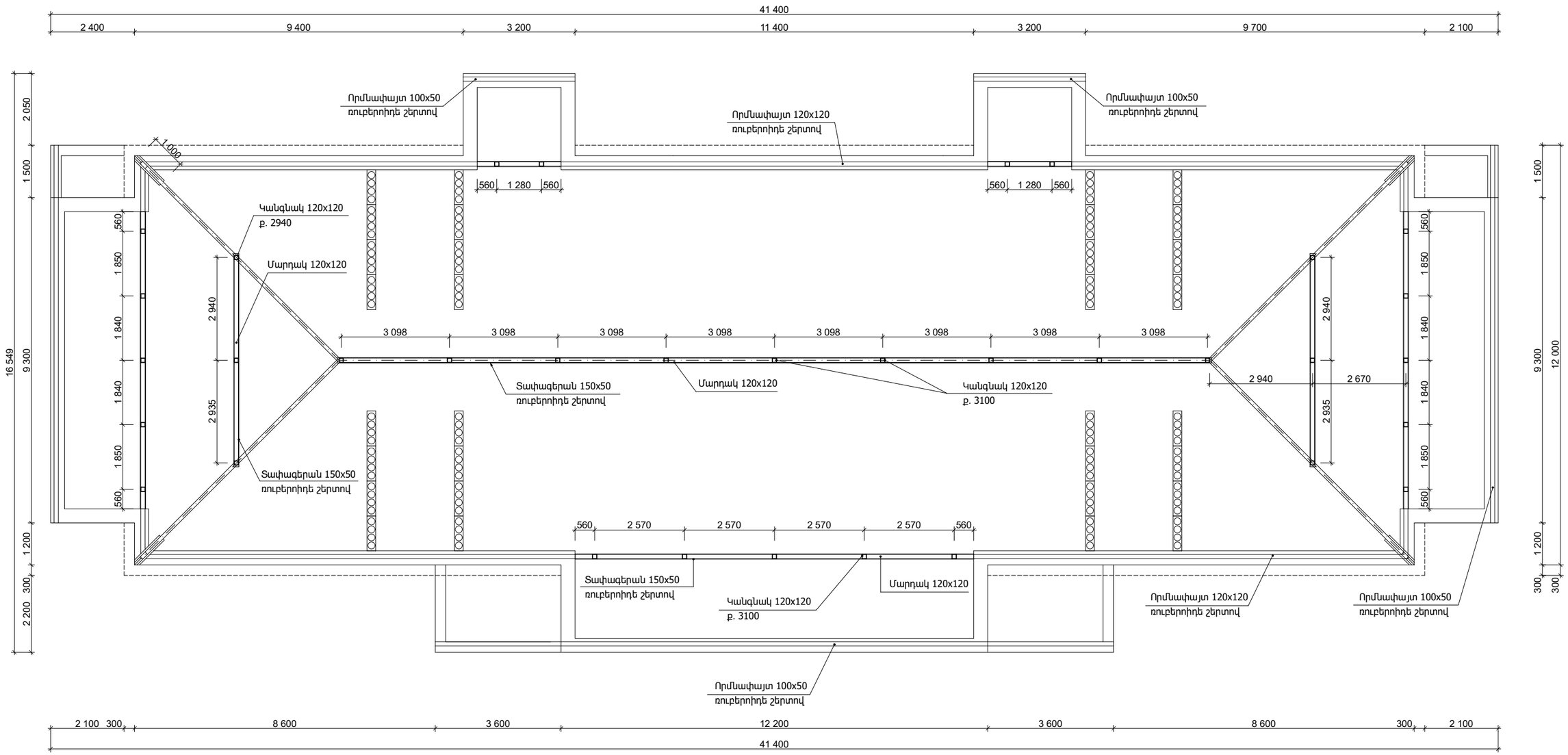

						ՊԱՏՎԻՐԱՏՈՒ՝ Նոր Հաճըն համայնքապետարան ՊԱՏՎԵՐ՝ N ԿՄՆՀՀԳՀԱՇՁԲ 24/53-4		Հատոր՝ 1	
						ՀՀ Կոտայքի մարզ Նոր Հաճըն համայնք, Քանաքեռավան բնակավայրի Կենտրոն թաղամասի 4-րդ շենքի նոր տանիքի կառուցման նախագիծ			
ՓՈԽ.	ՄԱՍ. ՔԱՆ.	ԹԵՐԹ.	ՓԱՍ. №	ՍՏՈՐԱԳՐ.	ԱՄՍԱԹԻՎ		ՓՈՒԼ	ԹԵՐԹ	ԹԵՐԹԵՐ
Տնօրեն՝		Ս. Ղազարյան					ԱՆ	ճՇ-7	
ՆԳՃ		Ս. Ղազարյան				Գծագրի անվանումը			
Նախագծ՝		Խ. Գրիգորյան				Փայտե կոնստրուկցիաների հատակագիծ /Նախագծվող/	ARCHICRAFTBIM		

Ծպեղի և կավարամածի հատակագիծ

/Նախագծվող/

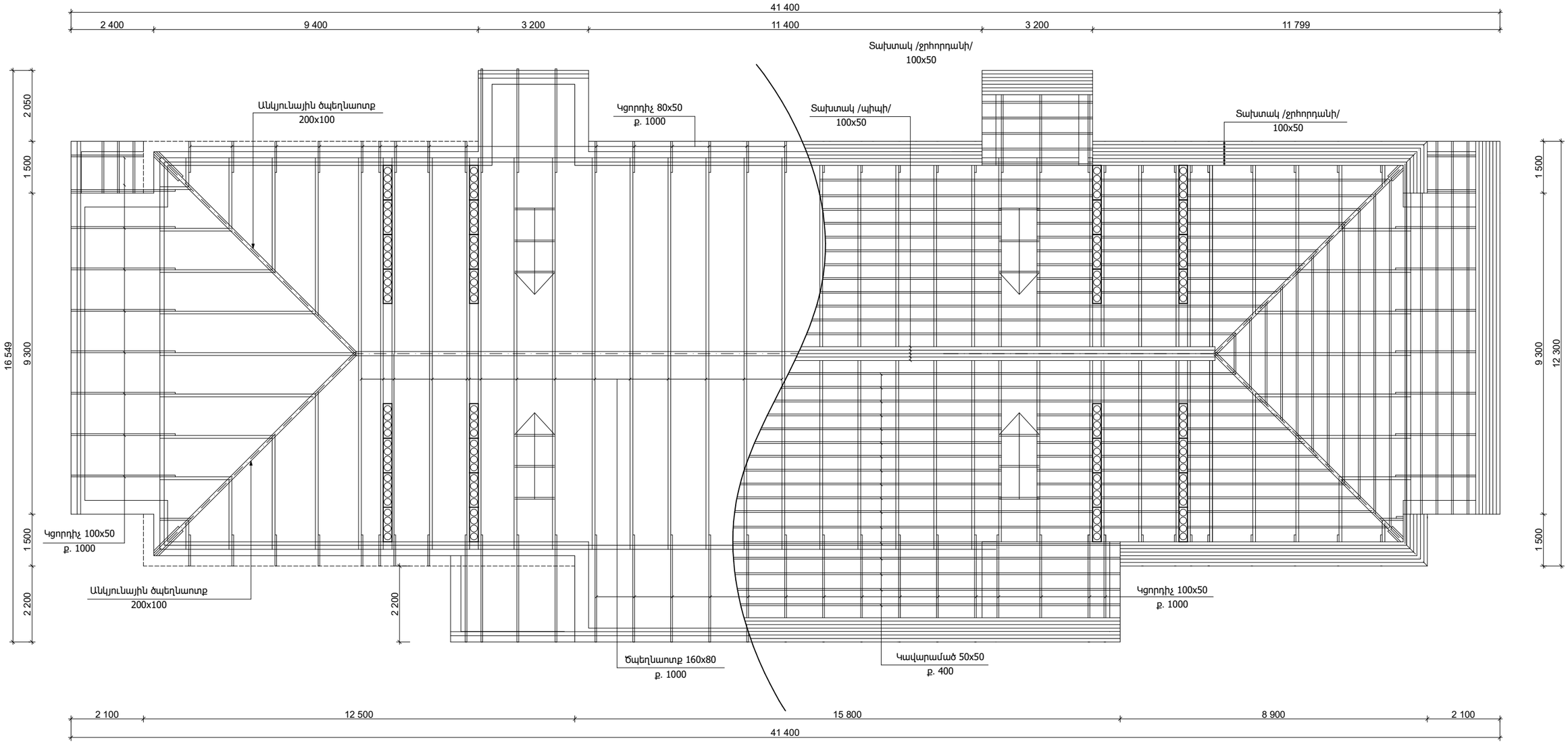

						ՊԱՏՎԻՐԱՏՈՒՆ՝ Նոր Հաճըն համայնքապետարան ՊԱՏՎԵՐ՝ N ԿՄՆՀՀԳՀԱՇՁԲ 24/53-4			Հատոր՝ 1
						ՀՀ Կոտայքի մարզ Նոր Հաճըն համայնք, Քանաքեռավան բնակավայրի Կենտրոն թաղամասի 4-րդ շենքի նոր տանիքի կառուցման նախագիծ			
ՓՈԽ.	ՄԱՍ. ՔԱՆ.	ԹԵՐԹ.	ՓԱՍ. №	ՍՏՈՐԱԳՐ.	ԱՄՍԱԹԻՎ		ՓՈՒԼ	ԹԵՐԹ	ԹԵՐԹԵՐ
							ԱՆ	ՃՇ-8	
Տնօրեն՝		Ս. Ղազարյան				Գծագրի անվանումը			
ՆԳՃ		Ս. Ղազարյան				Ծպեղի և կավարամածի հատակագիծ /Նախագծվող/	ARCHICRAFTBIM		
Նախագծ՝		Խ. Գրիգորյան							

Կտրվածք 3-3

/Նախագծվող/

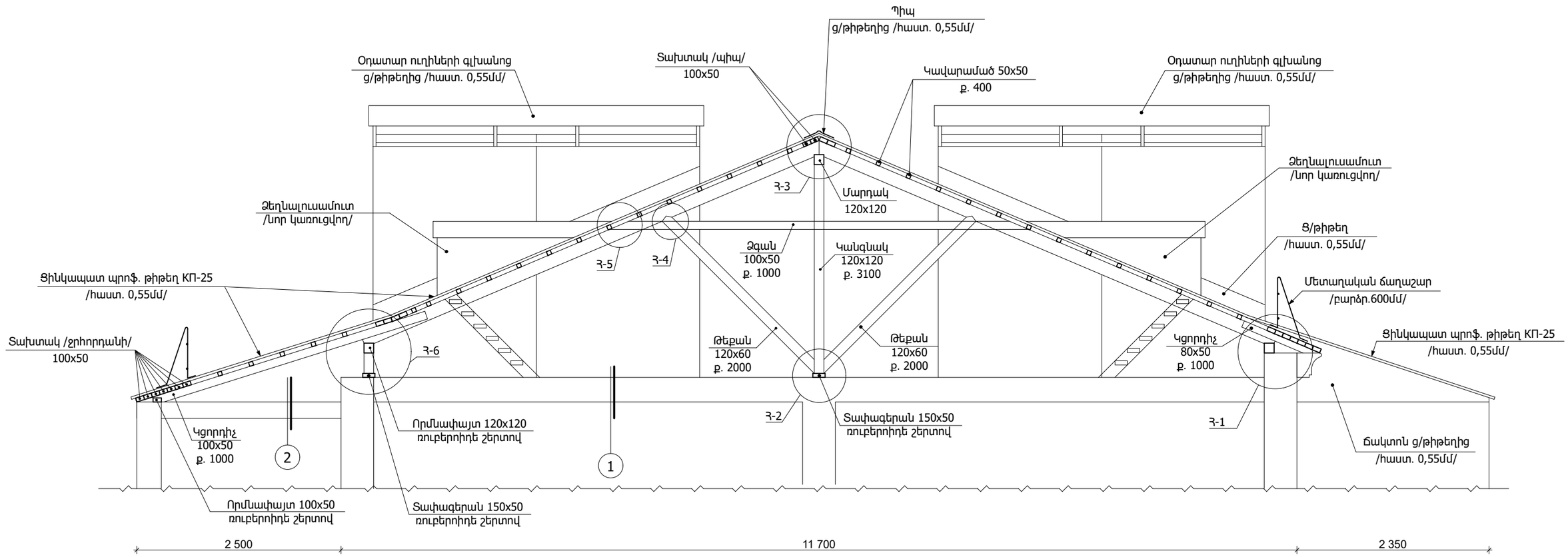

1. Տանիքի ջերմամեկուսիչ խարամի շերտ /հաստ. 200մմ/
2. Գոլոշամեկուսիչ իզոգամ /հաստ. 5մմ/
3. Տանիքում g/ավազային հարթեցուցիչ շերտ /հաստ. 30մմ/
4. Գոյություն ունեցող ծածկի սալ

1

1. Տանիքի ջերմամեկուսիչ հանքային բամբակ /հաստ. 100մմ/
2. Գոլոշամեկուսիչ իզոգամ /հաստ. 5մմ/
3. Տանիքում g/ավազային հարթեցուցիչ շերտ /հաստ. 30մմ/
4. Գոյություն ունեցող ծածկի սալ

2

						ՊԱՏՎԻՐԱՏՈՒՆ՝ Նոր Հաճըն համայնքապետարան ՊԱՏՎԵՐ՝ N ԿՄՆՀՀԳՀԱՇՁԲ 24/53-4		Հատոր՝ 1	
						ՀՀ Կոտայքի մարզ Նոր Հաճըն համայնք, Քանաքեռավան բնակավայրի Կենտրոն թաղամասի 4-րդ շենքի նոր տանիքի կառուցման նախագիծ			
ՓՈԽ.	ՄԱՍ. ՔԱՆ.	ԹԵՐԹ.	ՓԱՍ. №	ՍՏՈՐԱԳՐ.	ԱՄՍԱԹԻՎ		ՓՈՒԼ	ԹԵՐԹ	ԹԵՐԹԵՐ
							ԱՆ	ՃՇ-9	
Տնօրեն՝		Ս. Ղազարյան				Գծագրի անվանումը			
ՆԳՃ		Ս. Ղազարյան				Կտրվածք 3-3 /Նախագծվող/	ARCHICRAFTBIM		
Նախագծ՝		Խ. Գրիգորյան							

Կտրվածք 4-4

/Նախագծվող/

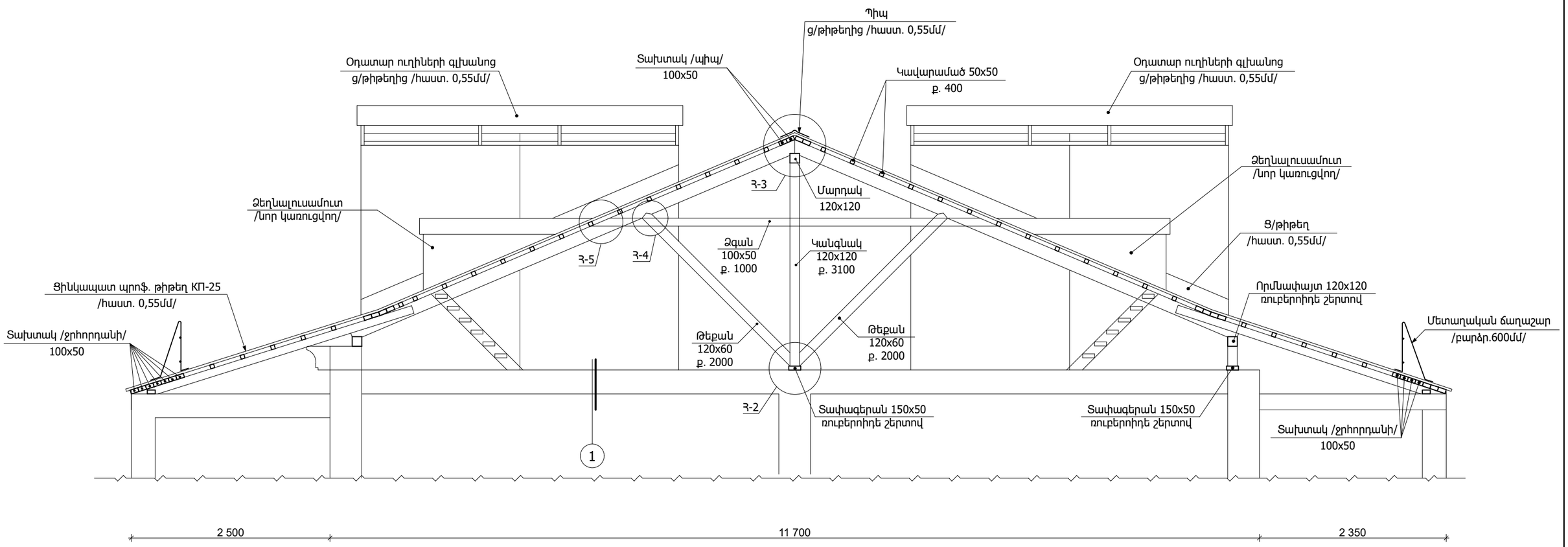

1. Տանիքի ջերմամեկուսիչ խարամի շերտ /հաստ. 200մմ/
2. Գոլոշամեկուսիչ իզոգամ /հաստ. 5մմ/
3. Տանիքում ց/ավազային հարթեցուցիչ շերտ /հաստ. 30մմ/
4. Գոյություն ունեցող ծածկի սալ

1

						ՊԱՏՎԻՐԱՏՈՒՆ՝ Նոր Հաճըն համայնքապետարան ՊԱՏՎԵՐ՝ N ԿՄՆՀՀԳՀԱՇՁԲ 24/53-4		Հատոր՝ 1	
						ՀՀ Կոտայքի մարզ Նոր Հաճըն համայնք, Քանաքեռավան բնակավայրի Կենտրոն թաղամասի 4-րդ շենքի նոր տանիքի կառուցման նախագիծ			
ՓՈԽ.	ՄԱՍ. ՔԱՆ.	ԹԵՐԹ.	ՓԱՍ. №	ՍՏՈՐԱԳՐ.	ԱՄՍԱԹԻՎ		ՓՈՒԼ	ԹԵՐԹ	ԹԵՐԹԵՐ
Տնօրեն՝		Ս. Ղազարյան				Գծագրի անվանումը	ԱՆ	ՃՇ-10	
ՆԳՃ		Ս. Ղազարյան				Կտրվածք 4-4 /Նախագծվող/	ARCHICRAFTBIM		
Նախագծ՝		Խ. Գրիգորյան							

ԱՆԿՅՈՒՆԱՅԻՆ ԵՎ ԱՐՏԱՔԻՆՃՊԵՂՆԱՌՏՔԵՐԻ ԱՄՐԱՑՄԱՆ ՀԱՆԳՈՒՅՑՆԵՐ

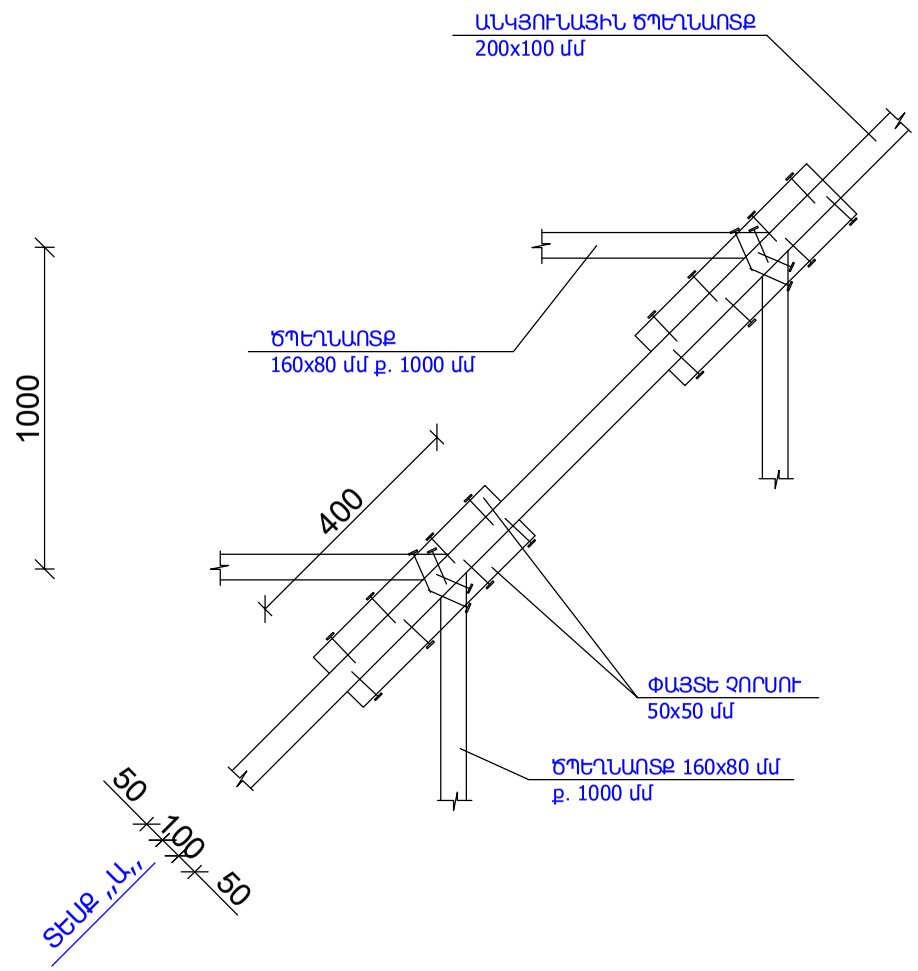

ՏԵՍՔ „Ա„

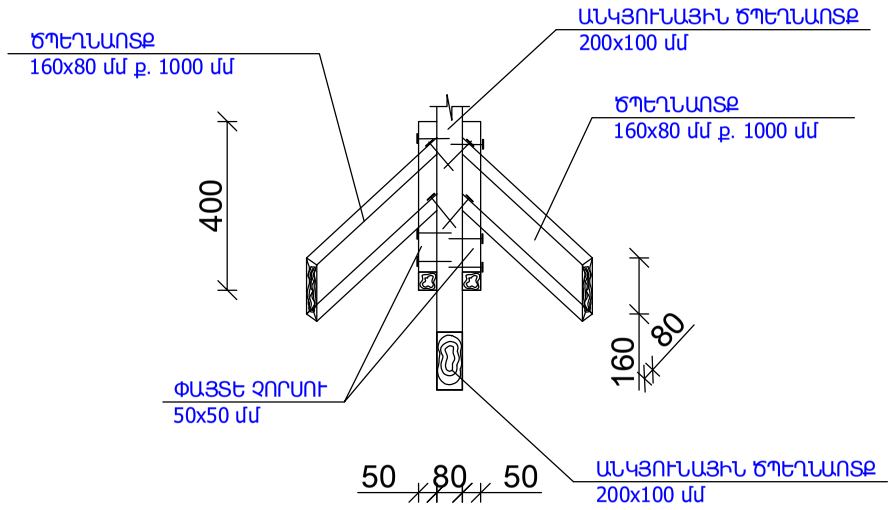

ՃՊԵՂՆԱՌՏՔԻ ԿԱՊ

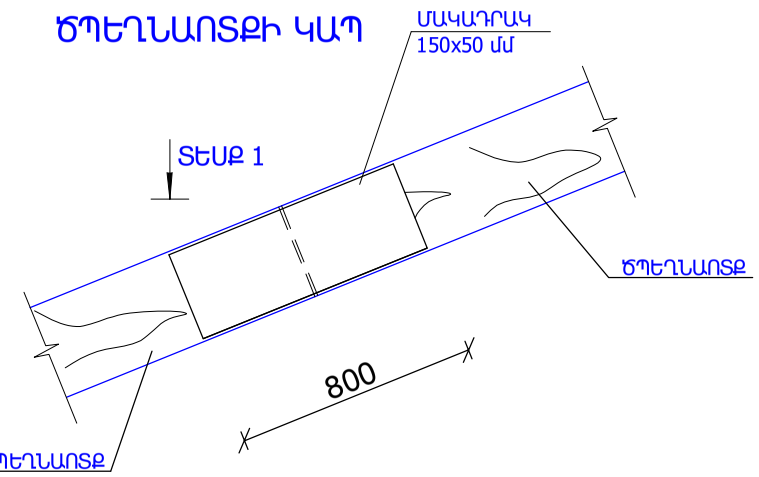

ՏԵՍՔ „1„

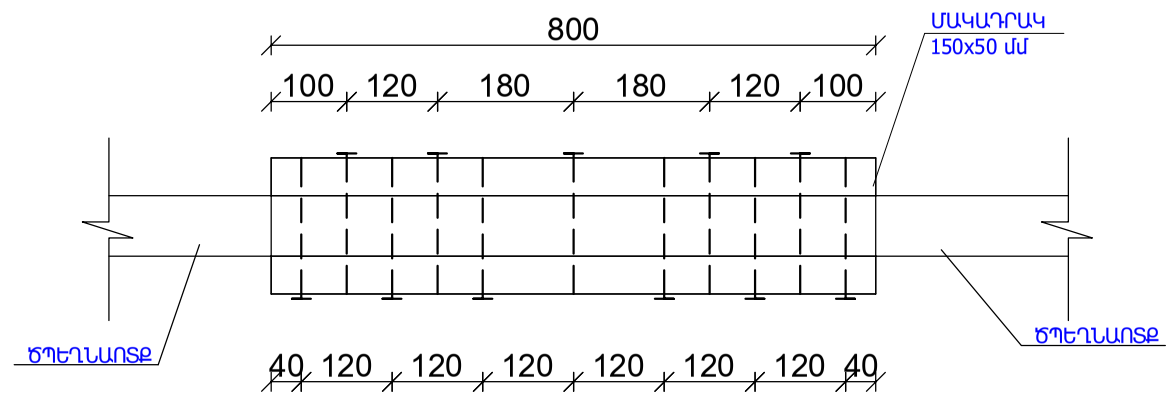

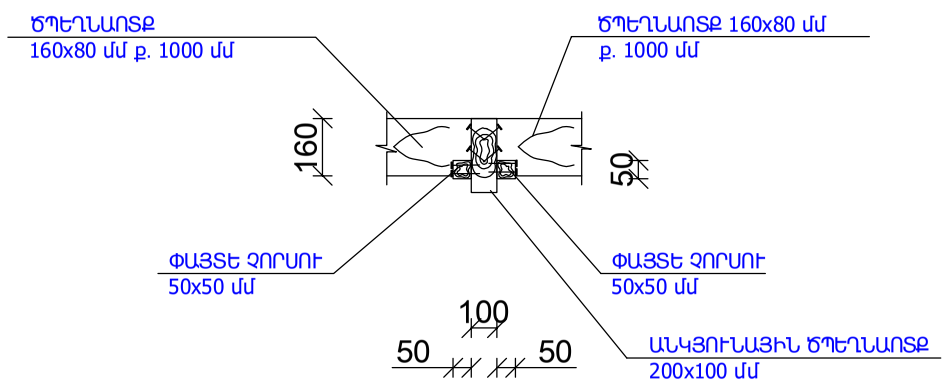

ՃԱՆՈԹՈՒԹՅՈՒՆ

1. ՓԱՅՏԱՆՅՈՒԹԸ ԿԻՍԱՉՈՐ ՍՈՃԻ 2-ՐԴ ՏԵՍԱԿԻ:
2. ՓԱՅՏԱՆՅՈՒԹԻ ՄԱՍԵՐԸ ՈՐՈՆՔ ՀՊՎՈՒՄ ԵՆ ՊԱՏԻ ՀԵՏ ՀԱԿԱՍԵՊՏԻԿԱՑՆԵԼ ԵՎ ՄԵԿՈՒՍԱՑՆԵԼ ԵՐԿՈՒ ՇԵՐՏ ՌՈՒԲԵՐՈԻԴՈՎ:
3. ՓԱՅՏԱՆՅՈՒԹԸ ՄՇԱԿԵԼ ՀԱԿԱՆԵԽԻՉ ԵՎ ՀԱԿԱՀՐԴԵՀԱՅԻՆ ԼՈՒՃՈՒՅԹՈՎ:

						ՊԱՏՎԻՐԱՏՈՒ՝ Նոր Հաճըն համայնքապետարան ՊԱՏՎԵՐ՝ N ԿՄՆ-ՀՀԳՀԱՇՁԲ 24/53-4			ՀԱՏՈՐ՝ 1
						ՀՀ Կոտայքի մարզ Նոր Հաճըն համայնքի, Քանաքեռավան բնակավայրի Կենտրոն թաղամասի 4-րդ շենքի նոր տանիքի կառուցման նախագիծ			
ՓՈՓ.	ՄԱՍ. ՔԱՆ.	ԹԵՐԹ	ՓԱՍՏԱԹ.Ն	ՍՏՈՐԱԳՐ.	ԱՄՍԱԹԻՎ		ՓՈՒԼ	ԹԵՐԹ	ԹԵՐԹԵՐ
							ԱՆ	ճՇ-11	
Տնօրեն՝		Ս.Ղազարյան				ԳԾԱԳՐԻ ԱՆՎԱՆՈՒՄԸ			
ՆԳՃ		Ս.Ղազարյան				ԱՆԿՅՈՒՆԱՅԻՆ ԵՎ ԱՐՏԱՔԻՆՃՊԵՂՆԱՌՏՔԵՐԻ ԱՄՐԱՑՄԱՆ ՀԱՆԳՈՒՅՑՆԵՐ	ARCHICRAFTBIM		
Նախագծ.		Խ.Գրիգորյան							

ՀԱՆԳՈՒՅՑ - 1

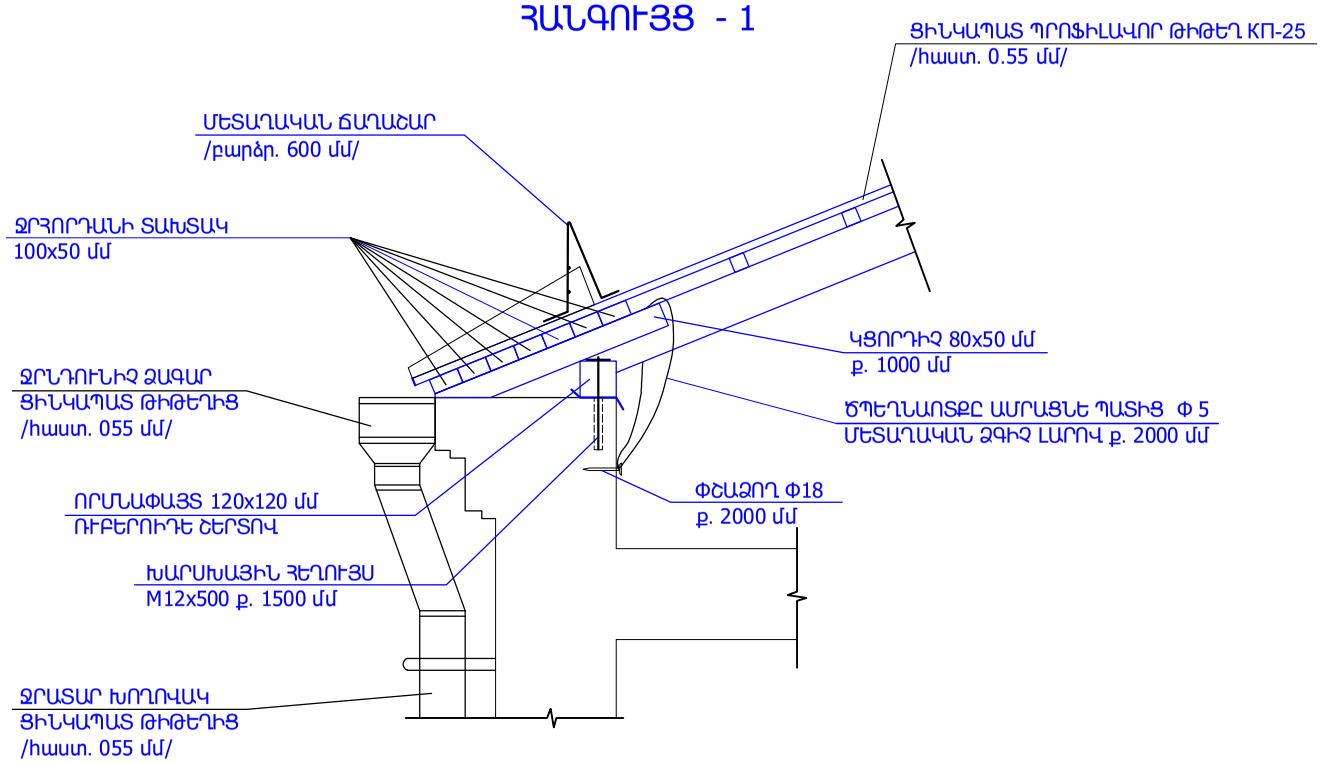

ՀԱՆԳՈՒՅՑ - 3

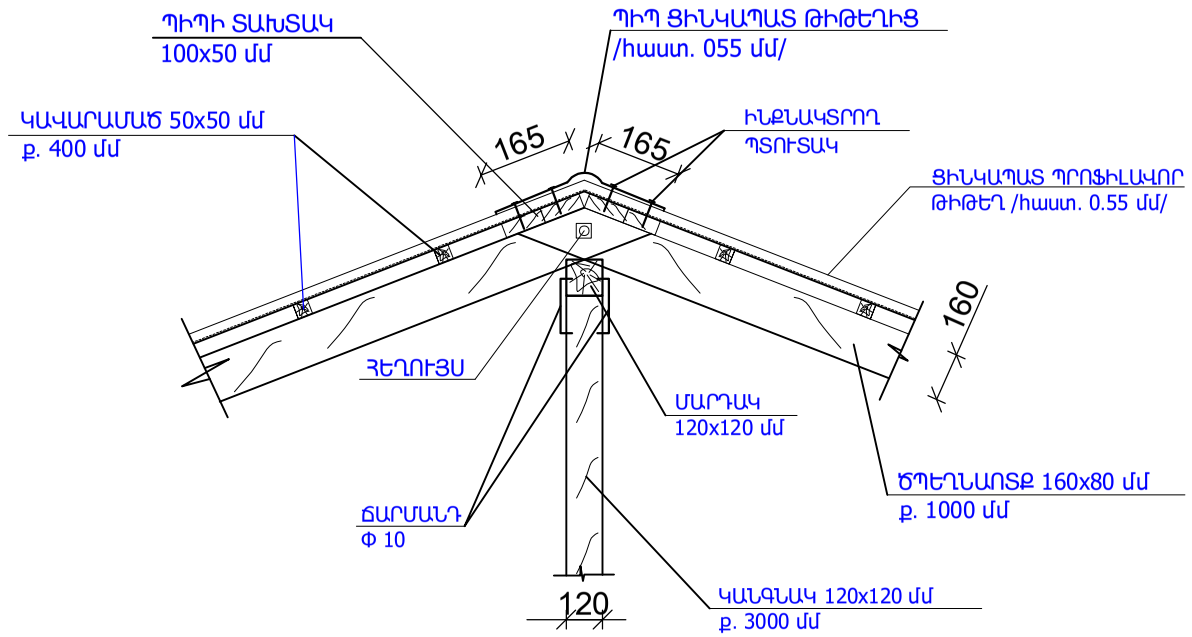

ՀԱՆԳՈՒՅՑ - 2

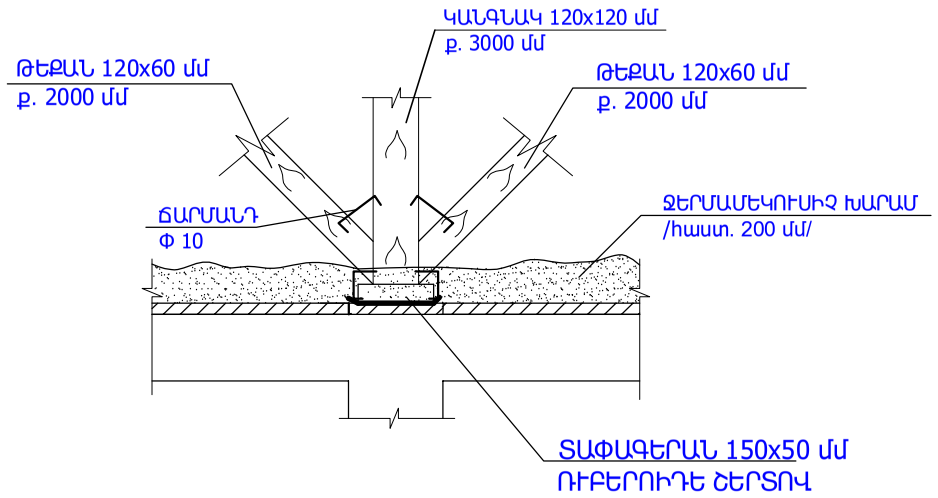

ՀԱՆԳՈՒՅՑ - 4

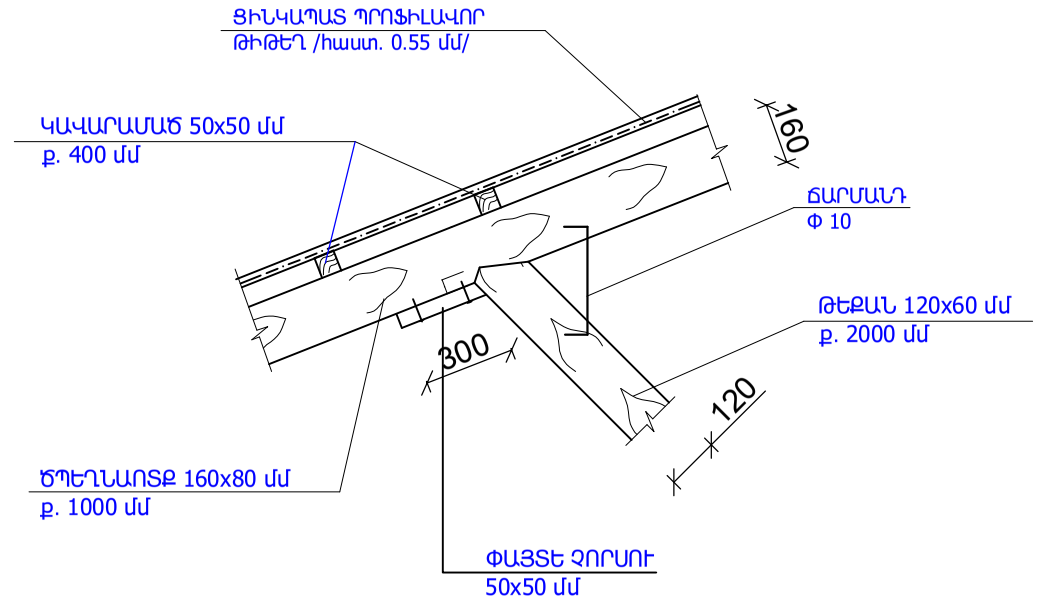

ԾԱՆՈԹՈՒԹՅՈՒՆ

1. ՈՐՄՆԱՓԱՅՏԸ ԱՄՐԱՑՆԵԼՈՒ ՀԱՄԱՐ ՊԱՏԵՐՈՒՄ 1500 մմ ՔԱՅԼՈՎ ՆԱԽՕՐՈՔ ԲԱՑԵԼ ԱՆՑՔԵՐ /Φ14 մմ տրամագծով/, ԼՑՆԵԼ ՊՈԼԻՄԵՐՑԵՄԵՆՏ ՇԱՂԱԽ /ГиПК 14-32/ ԵՎ ՏԵՂԱԴՐԵԼ ԽԱՐՍԽԱՅԻՆ ՀԵՂՈՒՅՍՆԵՐ: ՈՐՄՆԱՓԱՅՏԻ ԱՄՐԱՑՈՒՄԸ ՊԱՏԻՆ ԿԱՏԱՐԵԼ ՏԱՓՈՂԱԿՆԵՐԻ ԵՎ ՄԱՆԵԿՆԵՐԻ ՄԻՋՈՑՈՎ, ՀԱԿԱՄԱՆԵԿՆԵՐԻ ՏԵՂԱԴՐՈՒՄԸ ՊԱՐՏԱԴԻՐ Է:
2. ՓՇԱՄԵԽԵՐԸ ՏԵՂԱԴՐԵԼ ՊԱՏԵՐՈՒՄ ՆԱԽՕՐՈՔ ԲԱՑՎԱԾ ԱՆՑՔԵՐՈՒՄ ՓՈՔՐ ԹԵՔՈՒԹՅԱՄԲ (i=0.02): ԱՆՑՔԻ ՏՐԱՄԱԳԻԾԸ ՊԵՏՔ Է ՓՈՔՐ ԼԻՆԻ ՓՇԱՄԵԽԻ ՏՐԱՄԱԳԾԻՑ:
3. ԾՊԵՂՆԱՌՏՔԻ ԳԱԳԱԹՈՒՄ ՀԵՂՈՒՅՍԱՅԻՆ ՄԻԱՑՈՒՄՆԵՐՈՒՄ ՏԱՓՈՂԱԿՆԵՐԻ ԵՎ ՀԱԿԱՄԱՆԵԿՆԵՐԻ ՏԵՂԱԴՐՈՒՄԸ ՊԱՐՏԱԴԻՐ Է:
4. ՓԱՅՏԱՆՅՈՒԹԸ ՄՇԱԿԵԼ ՀԱԿԱՆԵԽԻՉ ԵՎ ՀԱԿԱՀՐԴԵՀԱՅԻՆ ԼՈՒԾՈՒՅԹՈՎ:

						ՊԱՏՎԻՐԱՏՈՒ՝ Նոր Հաճըն համայնքապետարան ՊԱՏՎԵՐ՝ N ԿՄՆ-ՀՀԳՀԱՃՁԲ 24/53-4			ՀԱՏՈՐ՝ 1
						ՀՀ Կոտայքի մարզ Նոր Հաճըն համայնքի, Քանաքեռավան բնակավայրի Կենտրոն թաղամասի 4-րդ շենքի նոր տանիքի կառուցման նախագիծ			
ՓՈՓ.	ՄԱՍ. ՔԱՆ.	ԹԵՐԹ	ՓԱՍՏԱԹ.N	ՍՏՈՐԱԳՐ.	ԱՄՍԱԹՎ		ՓՈՒԼ	ԹԵՐԹ	ԹԵՐԹԵՐ
							ԱՆ	ՃԾ-12	
Տնօրեն՝		Ս.Ղազարյան				ԳԾԱԳՐԻ ԱՆՎԱՆՈՒՄԸ			
ՆԳՃ		Ս.Ղազարյան				ՀԱՆԳՈՒՅՑՆԵՐ 1, 2, 3, 4	ARCHICRAFTBIM		
Նախագծ.		Խ.Գրիգորյան							

ՀԱՆԳՈՒՅՑ - 5

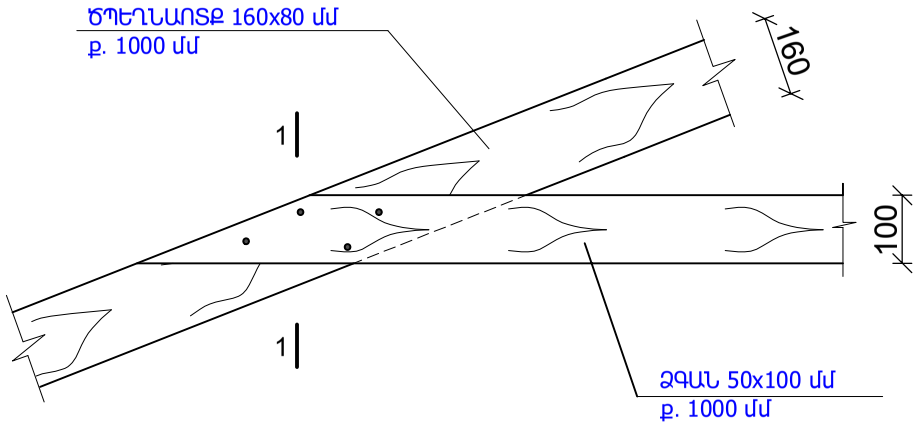

ՏԱՆԻՔԻ ՓԱՅՏԵ ՃԱԿՏՈՆԻ ՏԵՍՔ

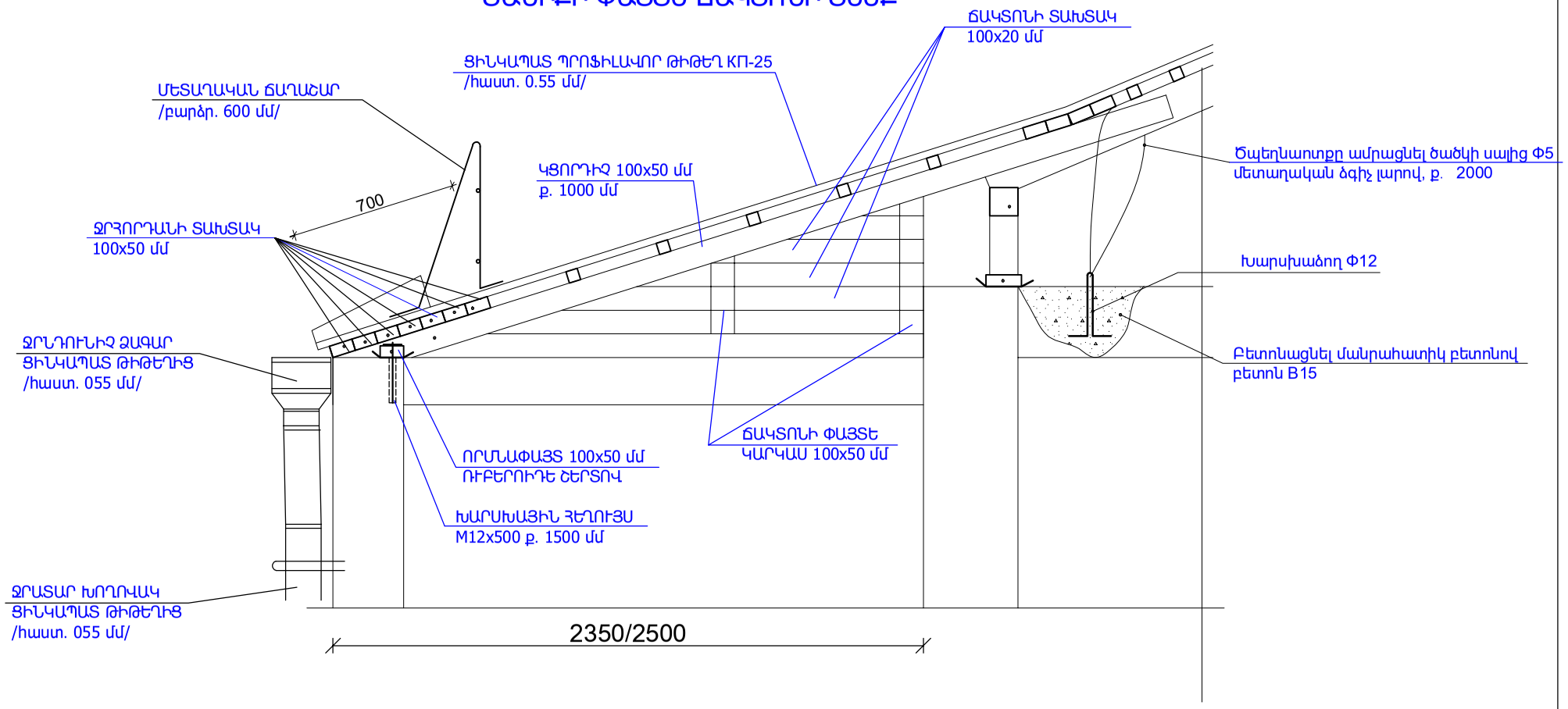

ԿՏՐՎԱԾՔ 1-1

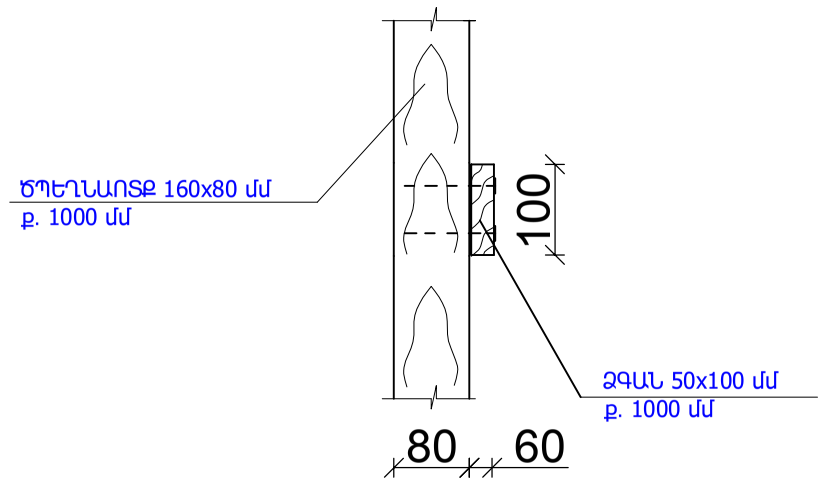

ՏԱՆԻՔԻ ՓԱՅՏԵ ՃԱԿՏՈՆՆԵՐԻ ՆՅՈՒԹԵՐԻ ՄԱՍՆԱԳԻՐ

Հ/Հ	ԱՆՎԱՆՈՒՄԸ	մեկ էլեմենտի երկարությունը /մ/	քանակը /հատ/	ընդհանուր երկարությունը /մ/	ծավալը /խմ/
1	ՃԱԿՏՈՆԻ ՓԱՅՏԵ ԿԱՐԿԱՍ 50x100 մմ	34.0	1	34.0	0.136
2	ՃԱԿՏՈՆԻ ՏԱԽՏԱԿ 20x100 մմ	63.5	1	63.5	0.102
3	ՃԱԿՏՈՆԻ ԵՐԵՍԱՊԱՏՈՒՄ ՑԻՆԿԱՊԱՏ ԹԻԹԵՂՈՎ /հաստ. 0.55 մմ/				22.5 քմ
4	ՃԱԿՏՈՆՆԵՐԻ ՓԱՅՏԵ ԿՈՆՍՏՐՈՒԿՑԻԱՆԵՐԻ ՄՇԱԿՈՒՄ ՀԱԿԱՆԵԽԻՁ ԵՎ ՀԱԿԱՀՐԴԵՀԱՅԻՆ ԼՈՒԾՈՒՅԹՈՎ				45.0 քմ

ԵՐԿԱՅՆԱԿԱՆ ԿԱՊԵՐԻ ՀԱՆԳՈՒՅՑ

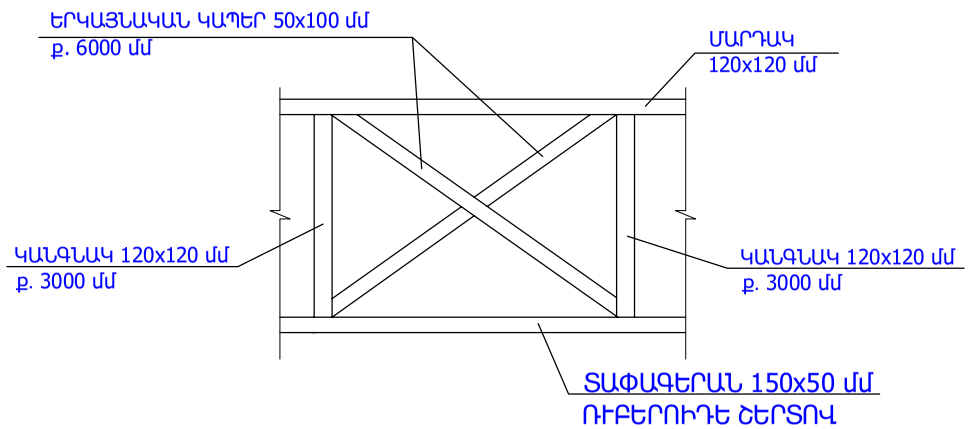

ԾՊԵՂՆԵՐԸ ԱՄՐԱՑՆԵԼՈՒ ԱՇԽԱՏԱՆՔՆԵՐԻ ՄԱՍՆԱԳԻՐ

1. ԱՆՑՔԵՐԻ ԲԱՑՈՒՄ ՀԱՎԱՔՈՎԻ Ե/Բ ԾԱԾԿԻ ՍԱԼԵՐՈՒՄ /հաստ 150 մմ/ Φ 200 - 20 հատ
2. ԱՆՑՔԵՐԻ ԲԵՏՈՆԱՑՈՒՄ ՄԱՆՐԱՀԱՏԻԿ ԲԵՏՈՆՈՎ /ԲԵՏՈՆ B15/ - 0.12խմ
3. ԽԱՐՍԽԱՁՈՂԵՐԻ ՏԵՂԱԴՐՈՒՄ Φ12 /L= 300 մմ/ - 5.34կգ

						ՊԱՏՎԻՐԱՏՈՒ՝ Նոր Հաճըն համայնքապետարան ՊԱՏՎԵՐ՝ N ԿՄՆՀՀԳՀԱՇՁԲ 24/53-4			ՀԱՏՈՐ՝ 1
						ՀՀ Կոտայքի մարզ Նոր Հաճըն համայնքի, Քանաքեռավան բնակավայրի Կենտրոն թաղամասի 4-րդ շենքի նոր տանիքի կառուցման նախագիծ			
ՓՈՓ.	ՄԱՍ. ՔԱՆ.	ԹԵՐԹ	ՓԱՍՏԱԹ.N	ՍՏՈՐԱԳՐ.	ԱՄՍԱԹՎ		ՓՈՒԼ	ԹԵՐԹ	ԹԵՐԹԵՐ
Տնօրեն՝		Ա.Ղազարյան					ԱՆ	ՃԾ-13	
ՆԳՃ		Ա.Ղազարյան				ԳԾԱԳՐԻ ԱՆՎԱՆՈՒՄԸ			
Նախագծ.		Խ.Գրիգորյան				ՀԱՆԳՈՒՅՑՆԵՐ 5, 6, ԿՏՐՎԱԾՔ 1, ԵՐԿԱՅՆԱԿԱՆ ԿԱՊԵՐԻ ՀԱՆԳՈՒՅՑ	ARCHICRAFTBIM		

ՏԱՆԻՔԻ ՁԱԳԱՐԻ ՀԱՆԳՈՒՅՑ

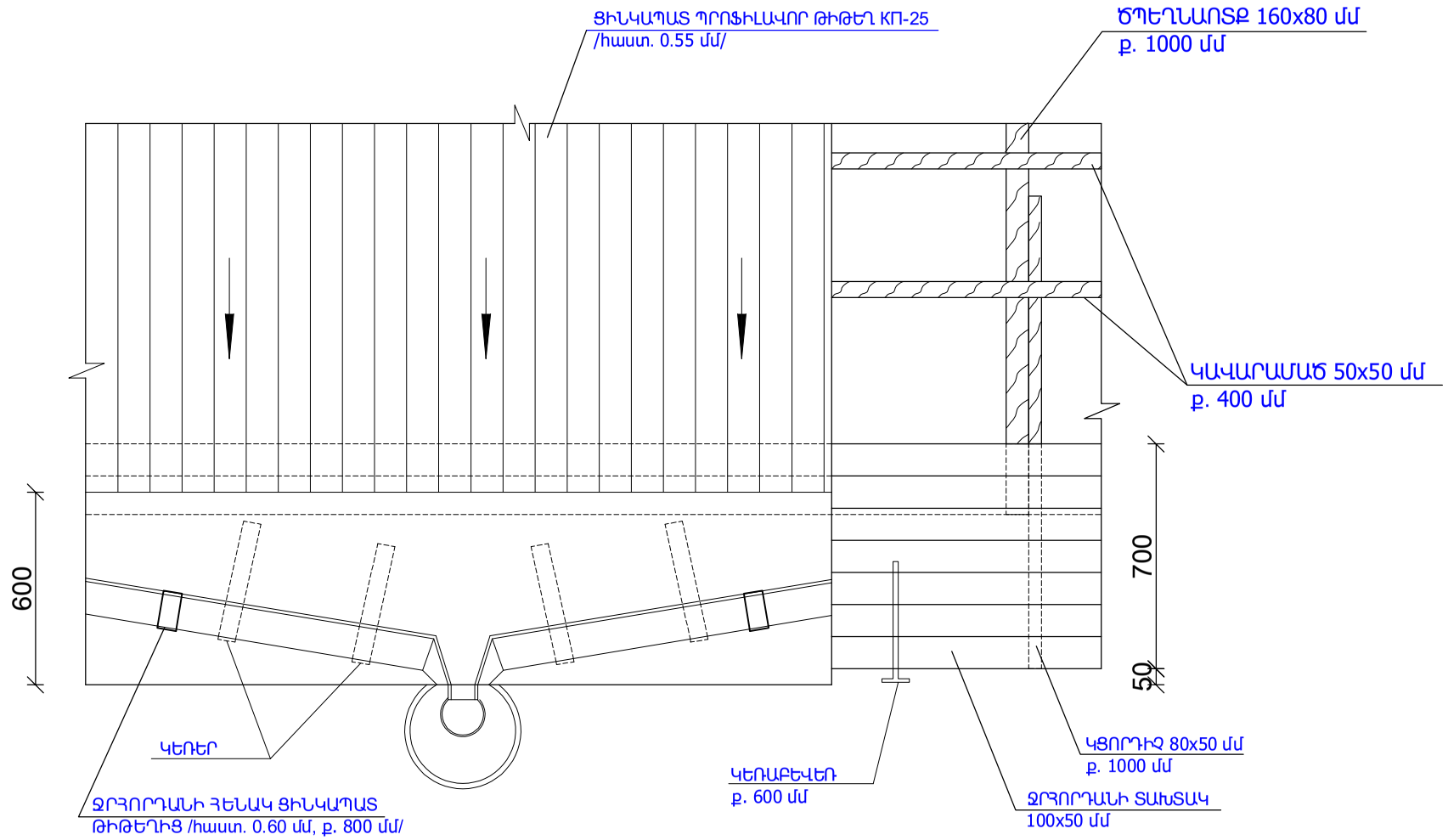

ՊՈՂՊԱՏԵ ԿԵՌԱԲԵՎԵՌ (կռվածք)

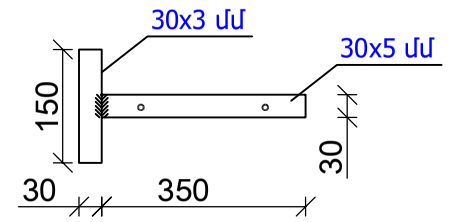

ԿԵՌԻԿ

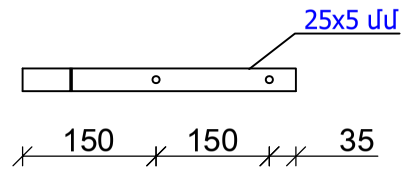

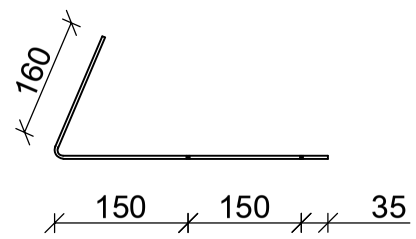

ՁՐԱՏԱՐ ԽՈՂՈՎԱԿԻ ԱՄՐԱՑՆՈՂ ԷԼԵՄԵՆՏ

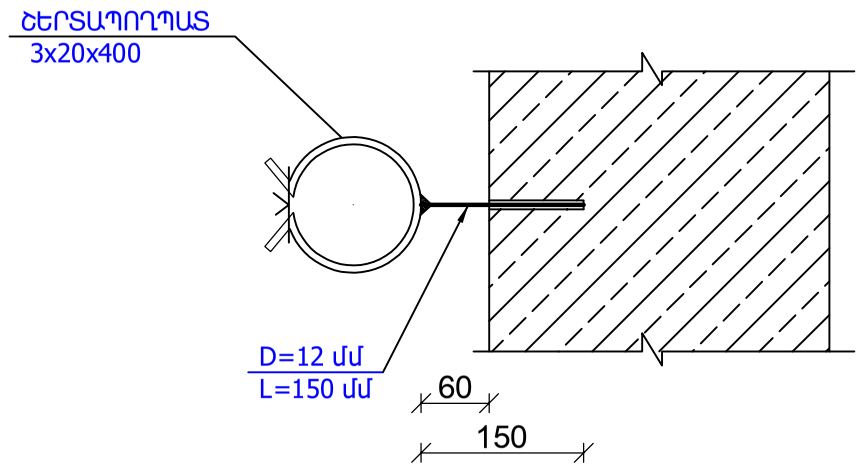

ՁՐՀՈՐԴԱՆԻ ՀԵՆԱԿ ՑԻՆԿԱՊԱՏ ԹԻԹԵՂԻՑ /հաստ. 0.60 մմ/

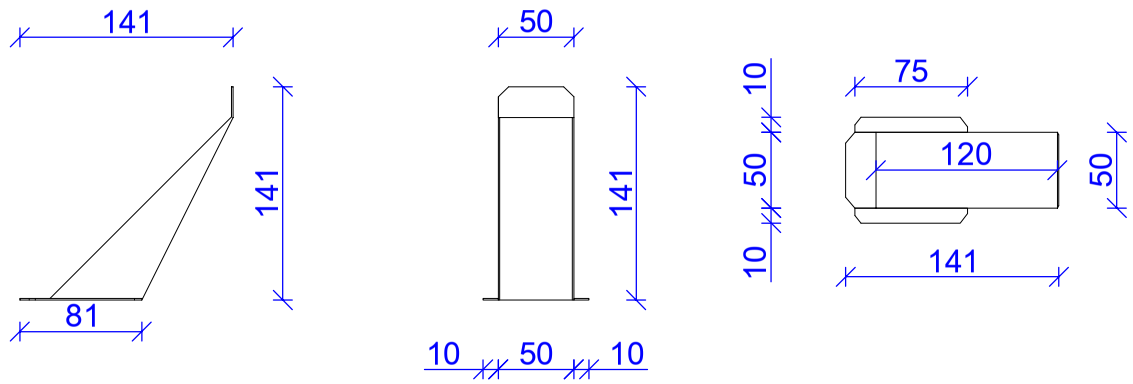

ԾԱՆՈԹՈՒԹՅՈՒՆ

1. ՑԻՆԿԱՊԱՏ ԿԵՌԱԲԵՎԵՌԻ ՀԱՍՏՈՒԹՅՈՒՆԸ ՆՇԱՆԱԿԵԼ 5 ՄՄ, ԻՍԿ ՑԻՆԿԱՊԱՏ ԿԵՌԻ ՀԱՍՏՈՒԹՅՈՒՆԸ 4 ՄՄ-ԻՑ ՈՉ ՊԱԿԱՍ: ՑԻՆԿԱՊԱՏ ԿԵՌԱԲԵՎԵՌԻ ՎԵՐԵՎԻ ՄԱԿԵՐԵՍԸ ՊԵՏՔ Է ՀԱՎԱՍԱՐ ԼԻՆԻ ՏԱԽՏԱԿԱՄԱԾԻ ՄԱԿԵՐԵՍԻՆ, ՈՐԻ ՀԱՄԱՐ ՏԱԽՏԱԿԱՄԱԾԻ ՄԱԿԵՐԵՍԻՆ ՆԱԽՕՐՈՔ ԻՐԱԿԱՆԱՑՆԵԼ ՓՈՐՎԱԾՔՆԵՐ ԿԵՌԱԲԵՎԵՌԻ ՀԱՍՏՈՒԹՅԱՄԲ 600 ՄՄ ՔԱՅԼՈՎ:

						ՊԱՏՎԻՐԱՏՈՒ՝ Նոր Հաճըն համայնքապետարան ՊԱՏՎԵՐ՝ N ԿՄՆՀՀԳՀԱՇՁԲ 24/53-4			ՀԱՏՈՐ՝ 1
						ՀՀ Կոտայքի մարզ Նոր Հաճըն համայնքի, Քանաքեռավան բնակավայրի Կենտրոն թաղամասի 4-րդ շենքի նոր տանիքի կառուցման նախագիծ			
ՓՈՓ.	ՄԱՍ. ՔԱՆ.	ԹԵՐԹ	ՓԱՍՏԱԹ.N	ՍՏՈՐԱԳՐ.	ԱՄՍԱԹԻՎ		ՓՈՒԼ	ԹԵՐԹ	ԹԵՐԹԵՐ
							ԱՆ	ՃԾ-14	
Տնօրեն՝		Ս.Ղազարյան				ԳԾԱԳՐԻ ԱՆՎԱՆՈՒՄԸ			
ՆԳՃ		Ս.Ղազարյան				ՏԱՆԻՔԻ ՁԱԳԱՐԻ ՀԱՆԳՈՒՅՑ, ՊՈՂՊԱՏԵ ԿԵՌԱԲԵՎԵՌ, ՁՐՀՈՐԴԱՆԻ ՀԵՆԱԿ, ՁՐԱՏԱՐ ԽՈՂՈՎԱԿԻ ԱՄՐԱՑՆՈՂ ԷԼԵՄԵՆՏ	ARCHICRAFTBIM		
Նախագծ.		Խ.Գրիգորյան							

ՁԵՂՆԱԼՈՒՍԱՄՈՒՏԻ ՀԱՏՈՒՅԹ

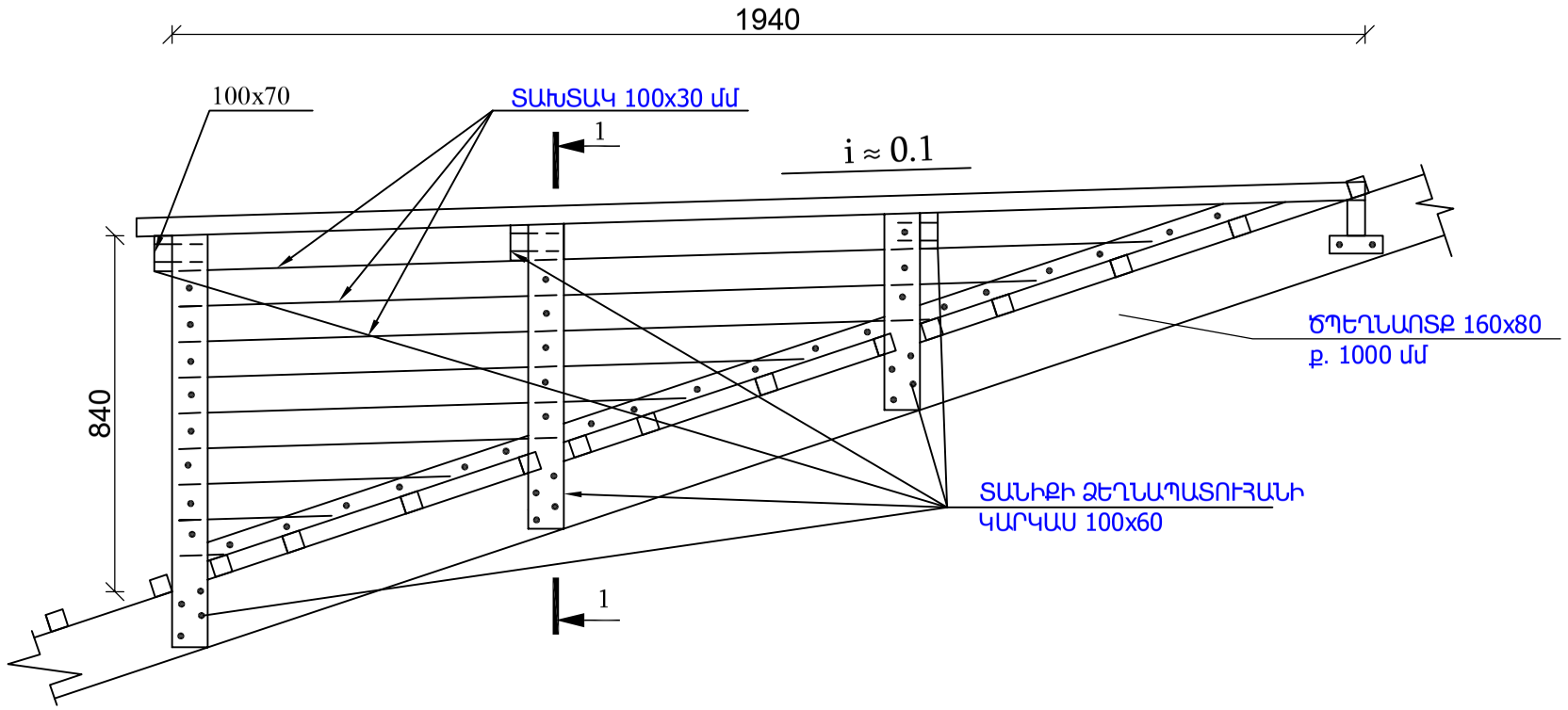

ՏԱՆԻՔԻ ՁԵՂՆԱԼՈՒՍԱՄՈՒՏԻ ՏԵՍՔԸ ԴԻՄԱՑԻՑ

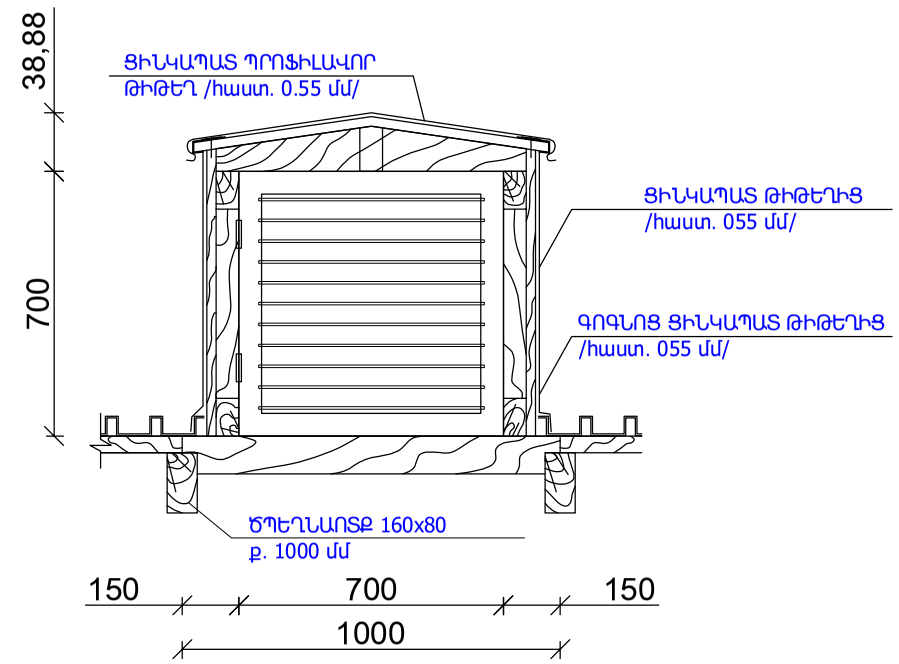

ՁԵՂՆԱԼՈՒՍԱՄՈՒՏԻ ՓԱՅՏԵ ՇԵՐՏԱՓԵՂԿ ԾՓ -1

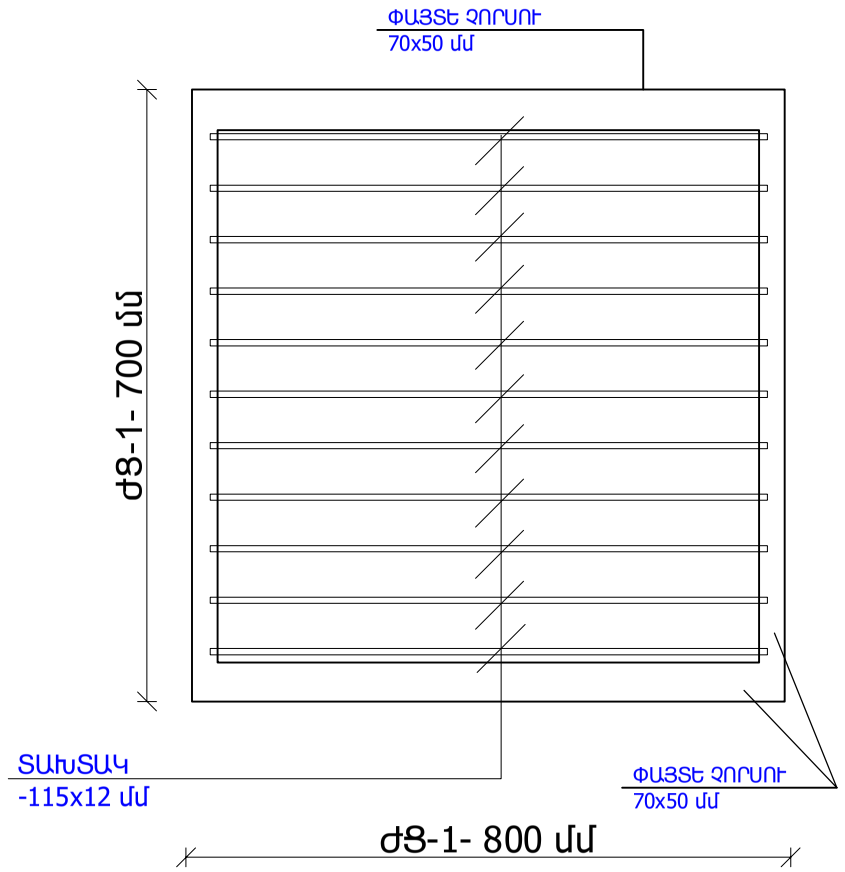

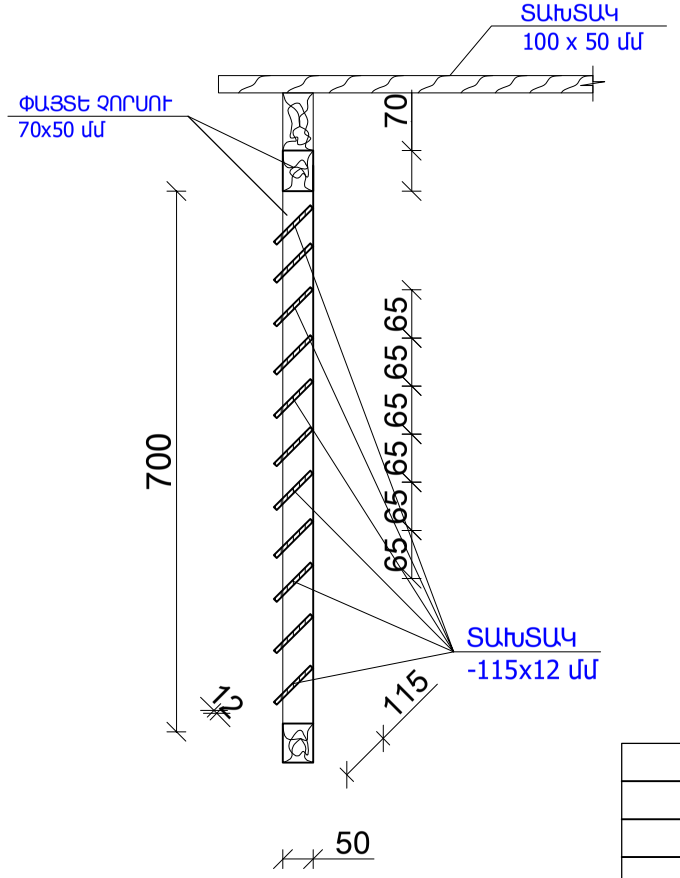

ՁԵՂՆԱԼՈՒՍԱՄՈՒՏԻ ՓԱՅՏԵ ՇԵՐՏԱՓԵՂԿ ԾՓ -1 ՆՅՈՒԹԵՐԻ ՄԱՍՆԱԳԻՐ

Հ/Հ	ԱՆՎԱՆՈՒՄԸ	մեկ էլեմենտի երկարությունը /մ/	քանակը /հատ/	ընդհանուր երկարությունը /մ/	ծավալը 4 ԺՑ-ի համար /խմ/
1	ՉՈՐՍՈՒ 70x50 մմ	0.80	2	1.60	0.023
2	ՉՈՐՍՈՒ 70x50 մմ	0.70	2	1.40	0.02
3	ՏԱԽՏԱԿ -115x12 մմ	0.78	8	6.24	0.035
4	ԾԽՆԻՆԵՐԻ ՏԵՂԱԴՐՈՒՄ				8 հատ
5	ՓԱՅՏԱՆՅՈՒԹԻ ՄՇԱԿՈՒՄ ՀԱԿԱՆԵԽԻՉ ԵՎ ՀԱԿԱՀՐԴԵՀԱՅԻՆ ԼՈՒԾՈՒՅԹՈՎ				4.5 քմ

ԾԱՆՈԹՈՒԹՅՈՒՆ

1. ԲՈԼՈՐ ՉԱՓԵՐԸ ՏՐՎԱԾ ԵՆ ՄՄ-ՈՎ :
2. ՓԱՅՏԱՆՅՈՒԹԸ ՄՇԱԿԵԼ ՀԱԿԱՆԵԽԻՉ ԵՎ ՀԱԿԱՀՐԴԵՀԱՅԻՆ ԼՈՒԾՈՒՅԹՈՎ :

						ՊԱՏՎԻՐԱՏՈՒ՝ Նոր Հաճըն համայնքապետարան ՊԱՏՎԵՐ՝ N ԿՄՆ-ՀՀՊՀԱՇՁԲ 24/53-4		ՀԱՏՈՐ՝ 1
						ՀՀ Կոտայքի մարզ Նոր Հաճըն համայնքի, Քանաքեռավան բնակավայրի Կենտրոն թաղամասի 4-րդ շենքի նոր տանիքի կառուցման նախագիծ		
ՓՈՓ.	ՄԱՍ. ՔԱՆ.	ԹԵՐԹ	ՓԱՍՏԱԹ.N	ՍՏՈՐԱԳՐ.	ԱՄՍԱԹԻՎ		ՓՈՒԼ	ԹԵՐԹ	ԹԵՐԹԵՐ
							ԱՆ	ԾԾ-15	
Տնօրեն՝		Ա.Ղազարյան				ԳԾԱԳՐԻ ԱՆՎԱՆՈՒՄԸ			
ՆԳՃ		Ա.Ղազարյան				ՁԵՂՆԱԼՈՒՍԱՄՈՒՏ, ՄԱՍՆԱԳԻՐ	ARCHICRAFTBIM		
Նախագծ.		Խ.Գրիգորյան							

ՏԱՆԻՔԻ ՓԱՅՏԵ ԱՍՏԻՃԱՆՆԵՐԻ ՏԵՍՔ

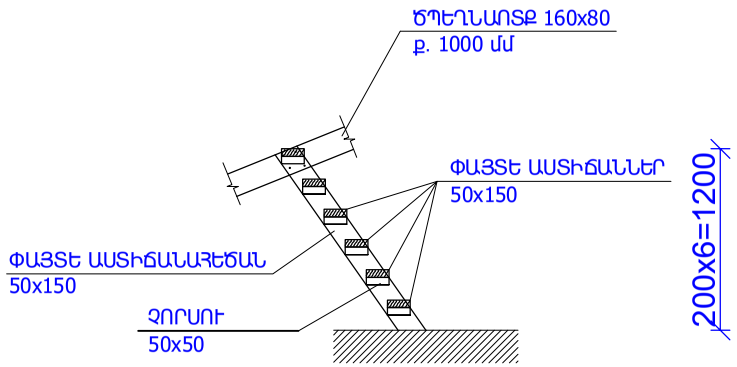

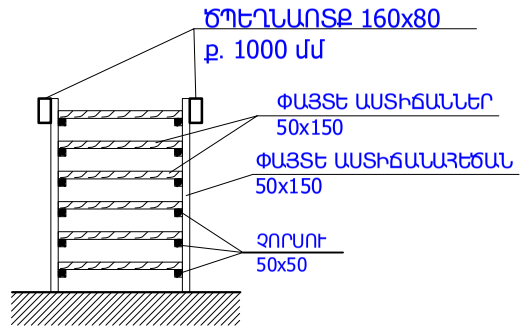

ՏԱՆԻՔԻ ՓԱՅՏԵ ԱՍՏԻՃԱՆՆԵՐԻ ՆՅՈՒԹԵՐԻ ՄԱՍՆԱԳԻՐ

Հ/Հ	ԱՆՎԱՆՈՒՄԸ	մեկ էլեմենտի երկարությունը /մ/	քանակը /հատ/	ընդհանուր երկարությունը /մ/	1 աստիճանի ծավալը /խմ/	4 աստիճանի ծավալը /խմ/
1	ԱՍՏԻՃԱՆԱՀԵԾԱՆ 50x150	1.45	2	2.9	0.022	0.088
2	ԱՍՏԻՃԱՆՆԵՐ 50x150	0.9	6	5.4	0.041	0.164
3	ՉՈՐՍՈՒ 50x50	0.15	12	1.8	0.005	0.02
4	ՓԱՅՏԱՆՅՈՒԹԻ ՄՇԱԿՈՒՄ ՀԱԿԱՆԵԽԻՉ ԵՎ ՀԱԿԱՀՐԴԵՀԱՅԻՆ ԼՈՒԾՈՒՅԹՈՎ					18.4 քմ

ՕԴԱՏԱՐ ՈՒՂԻՆԵՐԻ ԳԼԽԱՆՈՑ

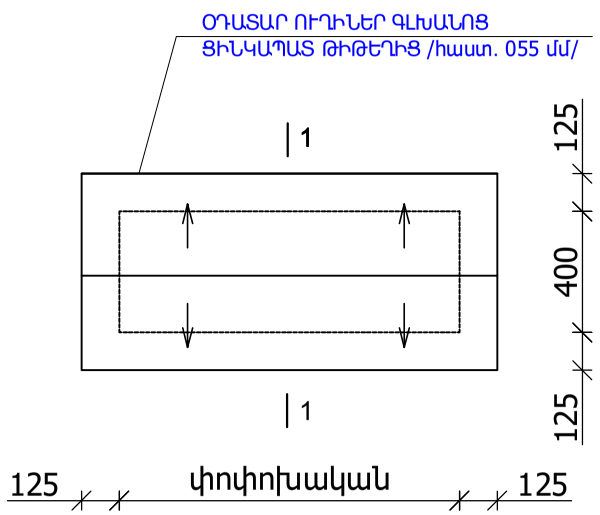

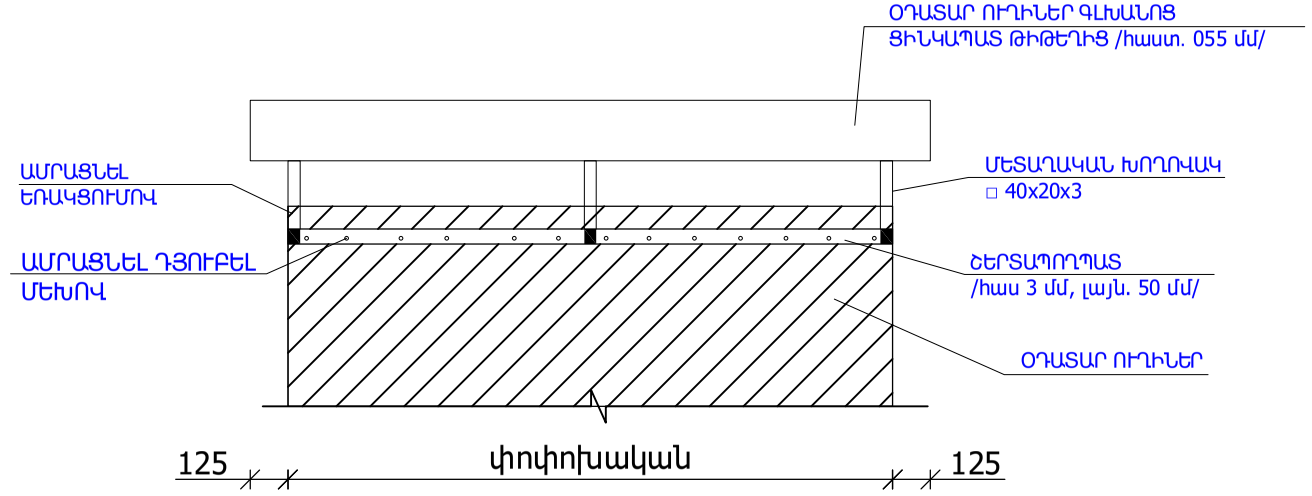

ԿՏՐՎԱԾՔ 1-1

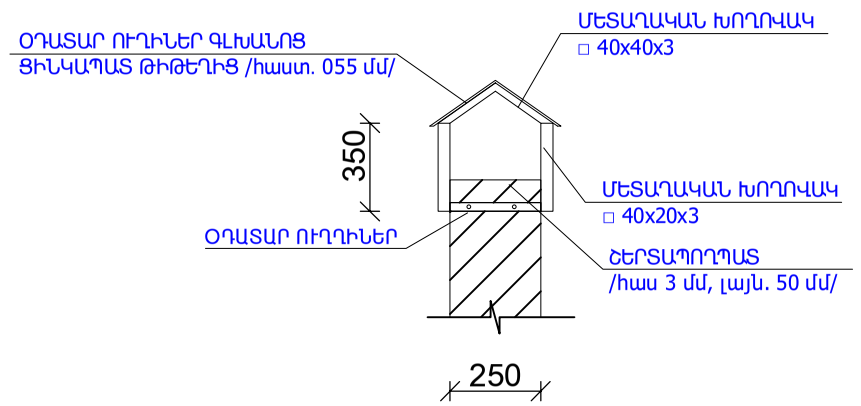

ՕԴԱՓՈԽՈՒԹՅԱՆ ՈՒՂԻՆԵՐԻ ՆՈՐՈԳՄԱՆ ՄԱՍՆԱԳԻՐ

1. ՕԴԱՓՈԽՈՒԹՅԱՆ ՈՒՂԻՆԵՐԻ ՆՈՐՈԳՈՒՄ /բետոն B-15 դասի/ - 3.0 խմ
2. ՇԵՐՏԱՊՈՂՊԱՏ 50x3 մմ - 68.0 գծմ / 80.1 կգ
3. ՄԵՏԱՂԱԿԱՆ ԽՈՂՈՎԱԿ □ 40x20x 3 մմ - 38.4 գծմ - 65.3 կգ
4. ՕԴԱՓՈԽՈՒԹՅԱՆ ՈՒՂԻՆԵՐԻ ԳԼԽԱՆՈՑՆԵՐԻ ՑԻՆԿԱՊԱՏ ԹԻԹԵՂ / հաստ 0.55 մմ / - 17.0 քմ
5. Ց/ԱՎԱԶԱՅԻՆ ՍԱՎԱՌ Ø3 Bp-I 100×100 ՑԱՆՑՈՎ /հաստ. 30 մմ/ - 197.2 քմ
6. ՄԵՏԱՂԱԿԱՆ ԷԼԵՄԵՆՏՆԵՐԻ ՅՈՒՂԱՆԵՐԿՈՒՄ /2 անգամ/ -11.4 քմ

						ՊԱՏՎԻՐԱՏՈՒ՝ Նոր Հաճըն համայնքապետարան ՊԱՏՎԵՐ՝ N ԿՄՆՀՀԳՀԱՇՁԲ 24/53-4			ՀԱՏՈՐ՝ 1
						ՀՀ Կոտայքի մարզ Նոր Հաճըն համայնքի, Քանաքեռավան բնակավայրի Կենտրոն թաղամասի 4-րդ շենքի նոր տանիքի կառուցման նախագիծ			
ՓՈՓ.	ՄԱՍ. ՔԱՆ.	ԹԵՐԹ	ՓԱՍՏԱԹ.N	ՍՏՈՐԱԳՐ.	ԱՄՍԱԹԻՎ		ՓՈՒԼ	ԹԵՐԹ	ԹԵՐԹԵՐ
							ԱՆ	ՃԾ-16	
Տնօրեն՝		Ս.Ղազարյան				ԳԾԱԳՐԻ ԱՆՎԱՆՈՒՄԸ			
ՆԳՃ		Ս.Ղազարյան				ՏԱՆԻՔԻ ՓԱՅՏԵ ԱՍՏԻՃԱՆՆԵՐ, ՕԴԱՏԱՐ ՈՒՂԻՆԵՐԻ ԳԼԽԱՆՈՑ, ՄԱՍՆԱԳՐԵՐ	ARCHICRAFTBIM		
Նախագծ.		Խ.Գրիգորյան							

ՏԱՆԻՔԻ ՄՏՈՑԻ ԱՍՏԻՃԱՆՆԵՐԻ ՏԵՍՔ Մ 1:20

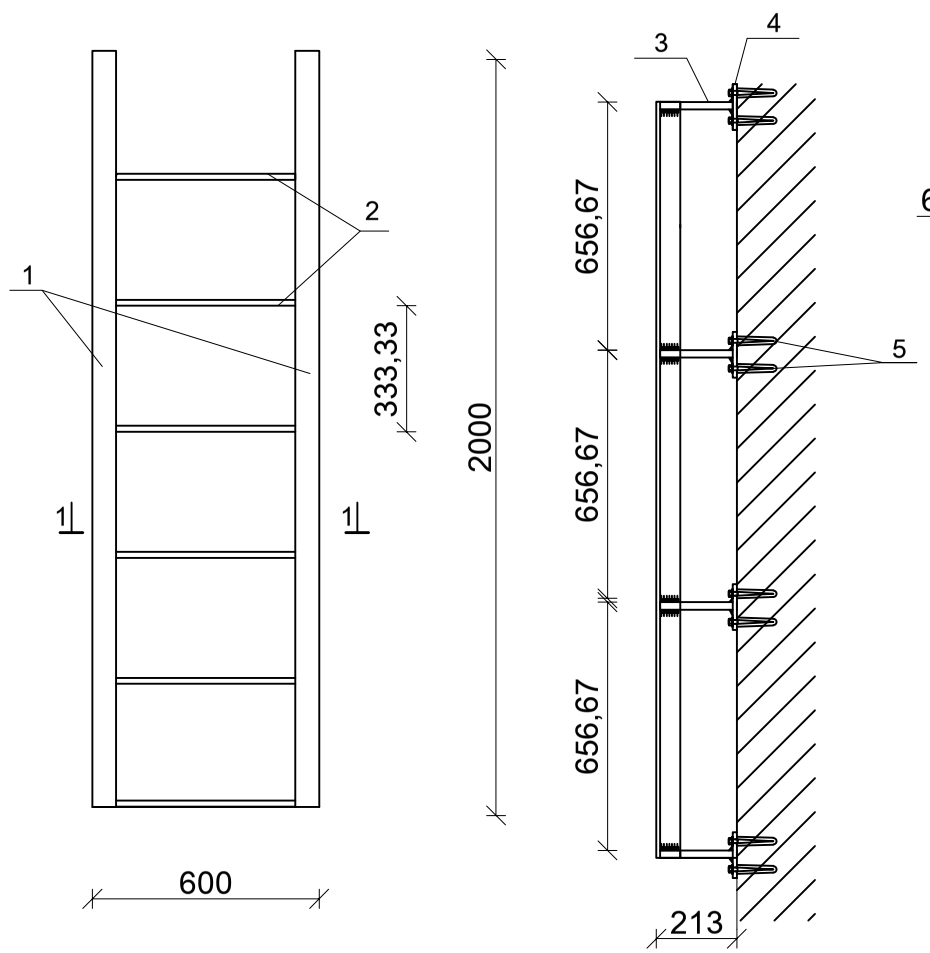

ԿՏՐՎԱԾՔ 1-1

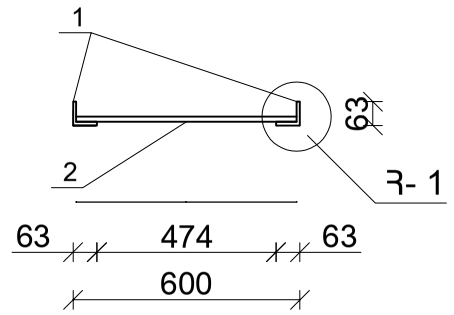

ՀԱՆԳՈՒՅՑ - 1

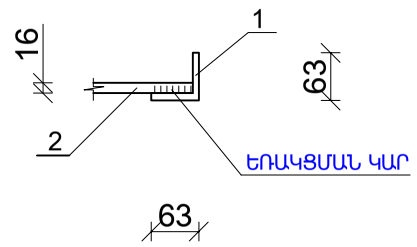

ՄԵՏԱՂԱԿԱՆ ԹԵՐԹ

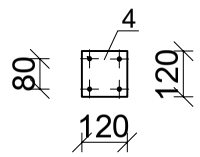

ՏԱՆԻՔԻ ՄՏՈՑԻ ԱՍՏԻՃԱՆՆԵՐԻ ՆՅՈՒԹԵՐԻ ՄԱՍՆԱԳԻՐ

Հ/Հ	ԱՆՎԱՆՈՒՄԸ	մեկ էլեմենտի երկարությունը /մ/	քանակը /հատ/	ընդհանուր երկարությունը /մ/	ընդհանուր քաշը 1 աստիճանի համար /կգ/	ընդհանուր քաշը 2 աստիճանի համար /կգ/
1	ՊՈՂՊԱՏԵ ԱՆԿՅՈՒՆԱԿ L 63x6	2.0	2	4.00	22.90	45.80
2	ՊՈՂՊԱՏԵ ՁՈՂ Φ 16	0.6	6	3.60	5.70	11.40
3	ՊՈՂՊԱՏԵ ՁՈՂ Φ 16	0.2	8	1.60	2.60	5.20
4	ՊՈՂՊԱՏԵ ԹԵՐԹ 120x120x10 մմ /16 հատ/					18.10
5	ԻՆՔՆԱԾԱՂԱՓՈՂ ՊՏՈՒՏԱԿԱՄԵԽ ՄԱՆԵԿԱՅԻՆ ԳԼԽԻԿՈՎ M10 L=120 մմ					64 հատ
6	ՄԵՏԱՂԱԿԱՆ ԷԼԵՄԵՆՏՆԵՐԻ ՅՈՒՂԱՆԵՐԿՈՒՄ ԵՐԿՈՒ ԱՆԳԱՄ					2.5 քմ

ՏԱՆԻՔԻ ՄՏՈՑԻ ՄԵՏԱՂԱԿԱՆ ԴՌԱՆ ՄԴ-1 ՆՅՈՒԹԵՐԻ ՄԱՍՆԱԳԻՐ

Հ/Հ	ԱՆՎԱՆՈՒՄԸ	մեկ էլեմենտի երկարությունը /մ/	քանակը /հատ/	ընդհանուր երկարությունը /մ/	ընդհանուր քաշը 1 դռան համար /կգ/	ընդհանուր քաշը 2 դռան համար /կգ/
1	ՊՈՂՊԱՏԵ ԱՆԿՅՈՒՆԱԿ L 50x50x5 մմ	0.70	4	2.80	10.60	21.2
2	ՊՈՂՊԱՏԵ ԽՈՂՈՎԱԿ o 40x40x2 մմ	0.69	4	2.76	7.00	14.0
3	ՊՈՂՊԱՏԵ ԹԵՐԹ 790x790x1.5 մմ /4 հատ/					29.4 կգ
4	ԾԽՆԻ Φ 10x100 մմ					4 հատ
5	ՄԵՏԱՂԱԿԱՆ ԲՌՆԱԿ					2 հատ
6	ՓՐՓՐԱՊԼԱՍՏ 790x790x40 մմ /2 հատ /					1.25 քմ
	ՄԵՏԱՂԱԿԱՆ ԷԼԵՄԵՆՏՆԵՐԻ ՅՈՒՂԱՆԵՐԿՈՒՄ ԵՐԿՈՒ ԱՆԳԱՄ					4.0 քմ
	ՓԱԿԱՆ					2 հատ
	ՊՈՂՊԱՏԵ ԱՆԿՅՈՒՆԱԿ L 50x50x5 մմ L=50 մմ /8 հատ/					0.8 կգ
	ՆԵՐԴԻՐ ԷԼԵՄԵՆՏ ՆԷ - 1					
1	ՄԵՏԱՂԱԿԱՆ ՁՈՂ Φ 12A 500C	0.25	4	1	0.9 կգ	7.2 կգ
2	ՄԵՏԱՂԱԿԱՆ ԹԵՐԹ 120x120x10 մմ /8 հատ/					18.0 կգ

ՏԱՆԻՔԻ ՄԵՏԱՂԱԿԱՆ ԴՌՆԱԿՈՎ ՄՏՈՑԻ ՏԵՍՔ ՏՄԴ-1 Մ 1:20

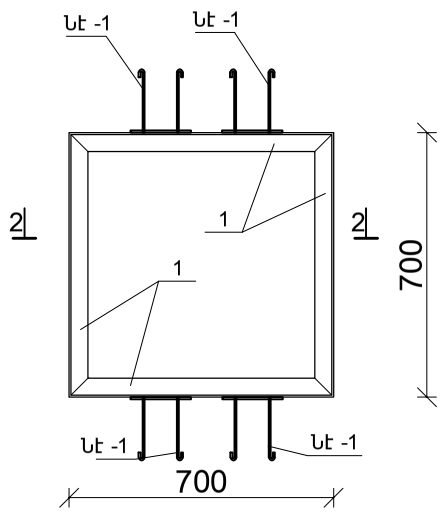

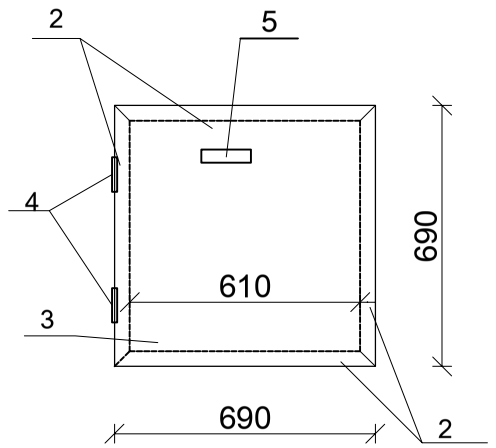

ԿՏՐՎԱԾՔ 2-2

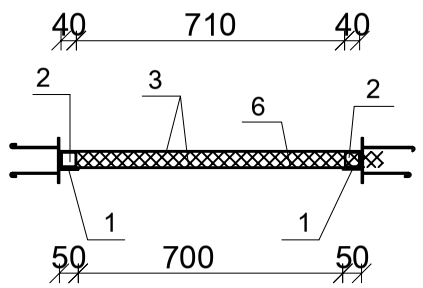

ՆԵՐԴԻՐ ԷԼԵՄԵՆՏ ՆԷ - 1

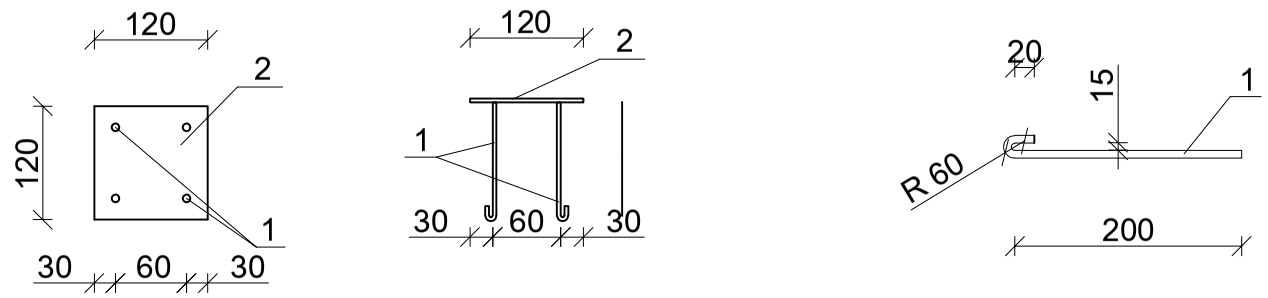

ԾԱՆՈԹՈՒԹՅՈՒՆ

1. ԲՈԼՈՐ ՄԵՏԱՂԱԿԱՆ ԷԼԵՄԵՆՏՆԵՐԻ ՄԻԱՑՈՒՄԸ ԻՐԱԿԱՆԱՑՆԵԼ ԵՌԱԿՑՄԱՆ ՄԻՋՈՑՈՎ, Ֆ-42 A ՏԻՊԻ ԷԼԵԿՏՐՈԴՆԵՐՈՎ:
2. ՅՈՒՂԱՆԵՐԿՈՒՄ՝ ГОСТ 695-77:

						ՊԱՏՎԻՐԱՏՈՒ՝ Նոր Հաճըն համայնքապետարան ՊԱՏՎԵՐ՝ N ԿՄՆՀՀԳՀԱԾՁԲ 24/53-4 ՀԱՏՈՐ՝ 1
						ՀՀ Կոտայքի մարզ Նոր Հաճըն համայնքի, Քանաքեռավան բնակավայրի Կենտրոն թաղամասի 4-րդ շենքի նոր տանիքի կառուցման նախագիծ
ՓՈՓ.	ՄԱՍ. ՔԱՆ.	ԹԵՐԹ	ՓԱՍՏԱԹ.Ն	ՍՏՈՐԱԳՐ.	ԱՄՍԱԹԻՎ	
Տնօրեն՝		Ս.Ղազարյան				ԳԾԱԳՐԻ ԱՆՎԱՆՈՒՄԸ
ՆԳՃ		Ս.Ղազարյան				ՏԱՆԻՔԻ ՄՏՈՑԻ ԱՍՏԻՃԱՆՆԵՐ, ՆԵՐԴԻՐ ԷԼԵՄԵՆՏ, ՏԱՆԻՔԻ ՄԵՏԱՂԱԿԱՆ ԴՌՆԱԿՈՎ ՄՏՈՑ, ՄԱՍՆԱԳՐԵՐ
Նախագծ.		Խ.Գրիգորյան				

ՓՈՒԼ	ԹԵՐԹ	ԹԵՐԹԵՐ
ԱՆ	ՃԾ-17	

ARCHICRAFTBIM

ՏԱՆԻՔԻ ԱՆՎՏԱՆԳՈՒԹՅԱՆ ՄԵՏԱՂԱԿԱՆ ՃԱՂԱԾԱՐ

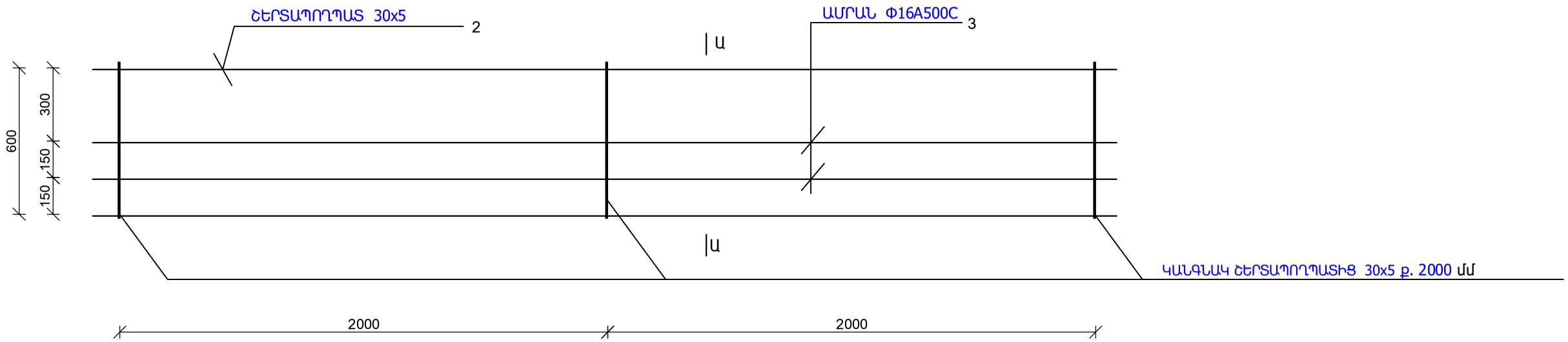

ԿՏՐՎԱԾՔ Ա-Ա

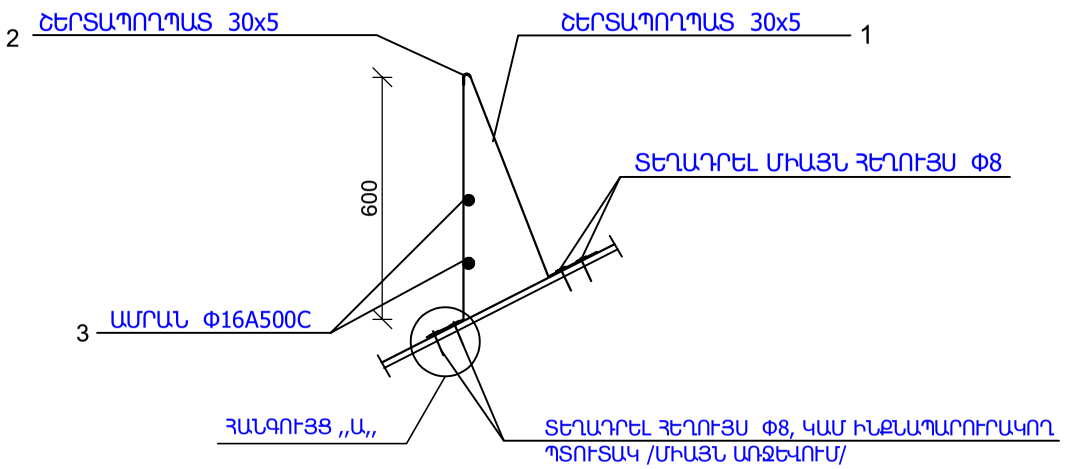

ՀԱՆԳՈՒՅՑ «Ա»

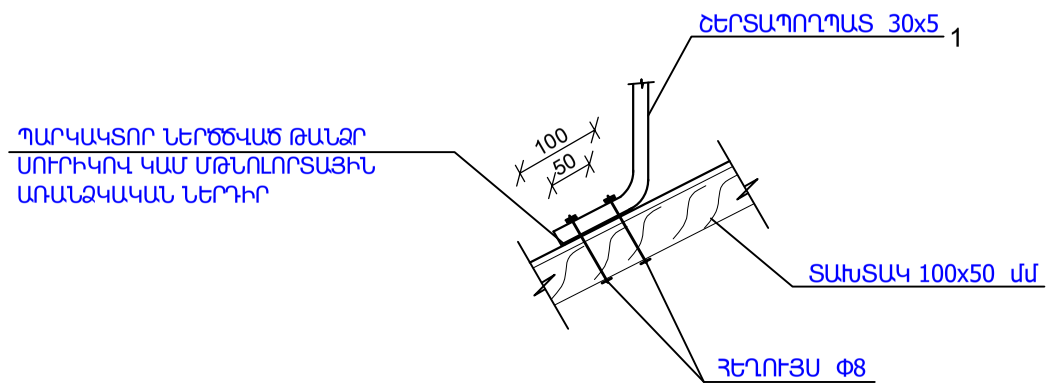

ՏԱՆԻՔԻ ԱՆՎՏԱՆԳՈՒԹՅԱՆ ՄԵՏԱՂԱԿԱՆ ՃԱՂԱԾԱՐ ՆՅՈՒԹԵՐԻ ՄԱՍՆԱԳԻՐ /118.0 գծմ/

ԴԻՐՔԸ	ՆՇԱՆԱԿՈՒՄ	ԱՆՎԱՆՈՒՄԸ		ՔԱՆԱԿԸ հատ	ՔԱԾԸ կգ	ԾԱՆՈԹ.
		ՄԵՏԱՂԱԿԱՆ ԱՐԳԵԼԱՓԱԿՈՂ ՃԱՂԵՐ				
1	ՇԵՐՏԱՊՈՂՊԱՏ ԳՈՍՏ 103-57 *	- 30 x 5	L = 1.50	52	91,8	
2	ՇԵՐՏԱՊՈՂՊԱՏ ԳՈՍՏ 103-57 *	- 30 x 5	L = 118,0	1	83,4	
3	ԱՄՐԱՆ ԳՈՍՏ 5781- 82	Φ16 A500C	L = 118.0	2	372,4	
4		ՀԵՂՈՒՅՍ Φ8		208	9,2	
5	ՏԱՆԻՔԻ ԱՆՎՏԱՆԳՈՒԹՅԱՆ ՄԵՏԱՂԱԿԱՆ ՃԱՂԱԾԱՐԻ ՏԵՂԱԴՐՈՒՄ					- 118.0 գծմ
6	ՄԵՏԱՂԱԿԱՆ ԷԼԵՄԵՆՏՆԵՐԻ ՅՈՒՂԱՆԵՐԿՈՒՄ /2 անգամ/					- 79,0 քմ

						ՊԱՏՎԻՐԱՏՈՒ՝ Նոր Հաճըն համայնքապետարան ՊԱՏՎԵՐ՝ N ԿՄՆՀՀԳՀԱԾՁԲ 24/53-4			ՀԱՏՈՐ՝ 1
						ՀՀ Կոտայքի մարզ Նոր Հաճըն համայնքի, Քանաքեռավան բնակավայրի Կենտրոն թաղամասի 4-րդ շենքի նոր տանիքի կառուցման նախագիծ			
ՓՈՓ.	ՄԱՍ. ՔԱՆ.	ԹԵՐԹ	ՓԱՍՏԱԹ.Ն	ՍՏՈՐԱԳՐ.	ԱՄՍԱԹԻՎ		ՓՈՒԼ	ԹԵՐԹ	ԹԵՐԹԵՐ
Տնօրեն՝		Ս.Ղազարյան				ԳԾԱԳՐԻ ԱՆՎԱՆՈՒՄԸ	ԱՆ	ՃԾ-18	
ՆԳՃ		Ս.Ղազարյան				ՏԱՆԻՔԻ ԱՆՎՏԱՆԳՈՒԹՅԱՆ ՄԵՏԱՂԱԿԱՆ ՃԱՂԱԾԱՐ, ՄԱՍՆԱԳԻՐ	ARCHICRAFTBIM		
Նախագծ.		Խ.Գրիգորյան							

ՑԻՆԿԱՊԱՏ ՊՐՈՖԻԼԱՎՈՐ ԹԻԹԵՂԻ ԱՄՐԱՑՄԱՆ ՀԱՆԳՈՒՅՑ

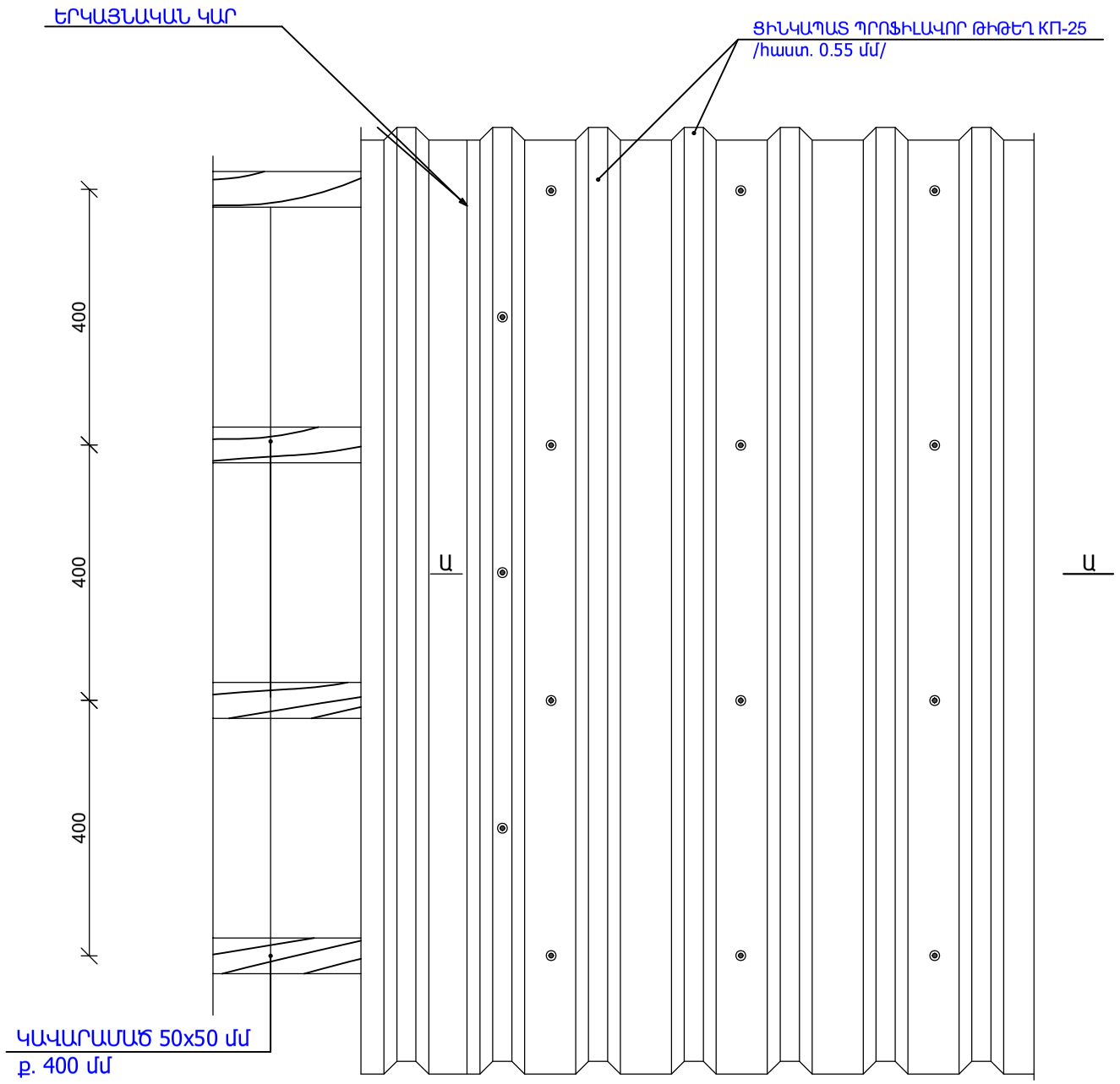

ԿՏՐՎԱԾՔ Ա-Ա

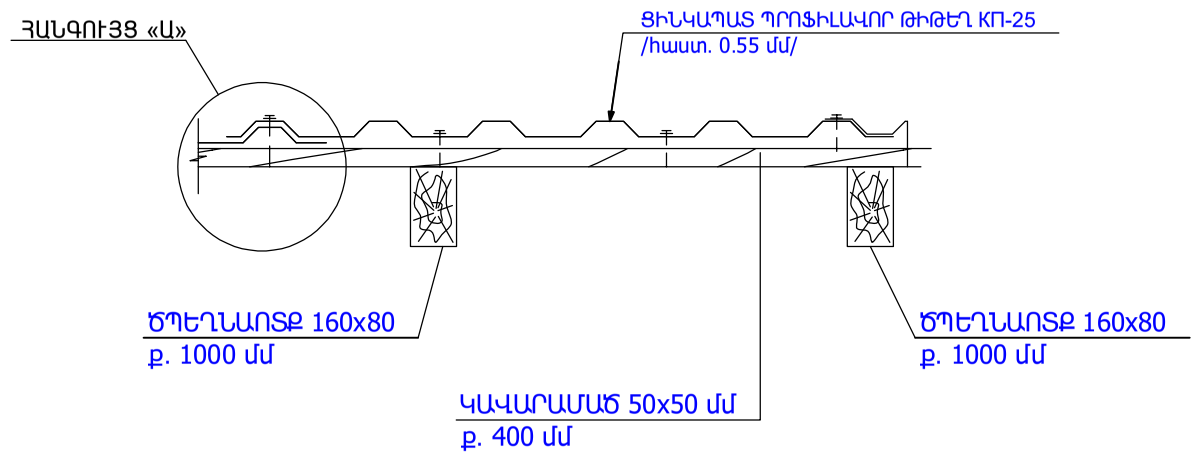

ՀԱՆԳՈՒՅՑ ,,Ա,,

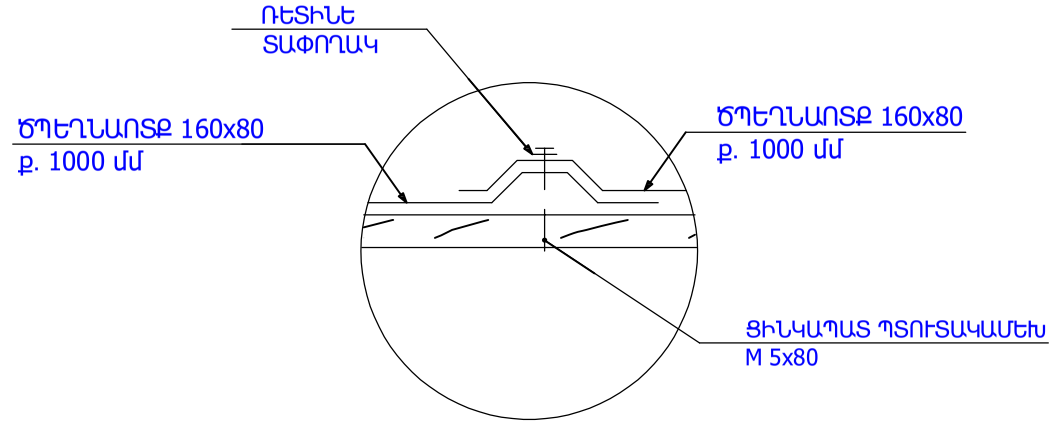

ԾԱՆՈԹՈՒԹՅՈՒՆ

1. ՏԱՆԻՔԻ ՓԱՅՏԱՆՅՈՒԹԸ ՄՇԱԿԵԼ ՀԱԿԱՆԵԽԻՉ ԵՎ ՀԱԿԱՀՐԴԵՀԱՅԻՆ ԼՈՒԾՈՒՅԹՈՎ :
2. ՏԱՆԻՔԻ ՑԻՆԿԱՊԱՏ ՊՐՈՖԻԼԱՎՈՐ ԹԻԹԵՂԻՑ ԾԱԾԿՈՒՅԹԸ ՆԱԽԱՏԵՍՎԱԾ Է ԱՄՐԱՑՆԵԼ ԻՆՔՆԱԿՏՐՈՂ ՊՏՈՒՏԱԿՆԵՐՈՎ:

						ՊԱՏՎԻՐԱՏՈՒ՝Նոր Հաճըն համայնքապետարան ՊԱՏՎԵՐ՝ N ԿՄՆ-ՀՀԳՀԱԾՁԲ 24/53-4			ՀԱՏՈՐ՝ 1
						ՀՀ Կոտայքի մարզ Նոր Հաճըն համայնքի, Քանաքեռավան բնակավայրի Կենտրոն թաղամասի 4-րդ շեների նոր տանիքի կառուցման նախագիծ			
ՓՈՓ.	ՄԱՍ. ՔԱՆ.	ԹԵՐԹ	ՓԱՍՏԱԹ.N	ՍՏՈՐԱԳՐ.	ԱՄՍԱԹԻՎ		ՓՈՒԼ	ԹԵՐԹ	ԹԵՐԹԵՐ
							ԱՆ	ԾԾ-19	
Տնօրեն՝		Ս.Ղազարյան				ԳԾԱԳՐԻ ԱՆՎԱՆՈՒՄԸ			
ՆԳԾ		Ս.Ղազարյան				ՑԻՆԿԱՊԱՏ ՊՐՈՖԻԼԱՎՈՐ ԹԻԹԵՂԻ ԱՄՐԱՑՄԱՆ ՀԱՆԳՈՒՅՑ	ARCHICRAFTBIM		
Նախագծ.		Խ.Գրիգորյան							

ՀԱՏՎԱԾ ՏԱՆԻՔԻ ՀԱՏԱԿԱԳԾԻՑ

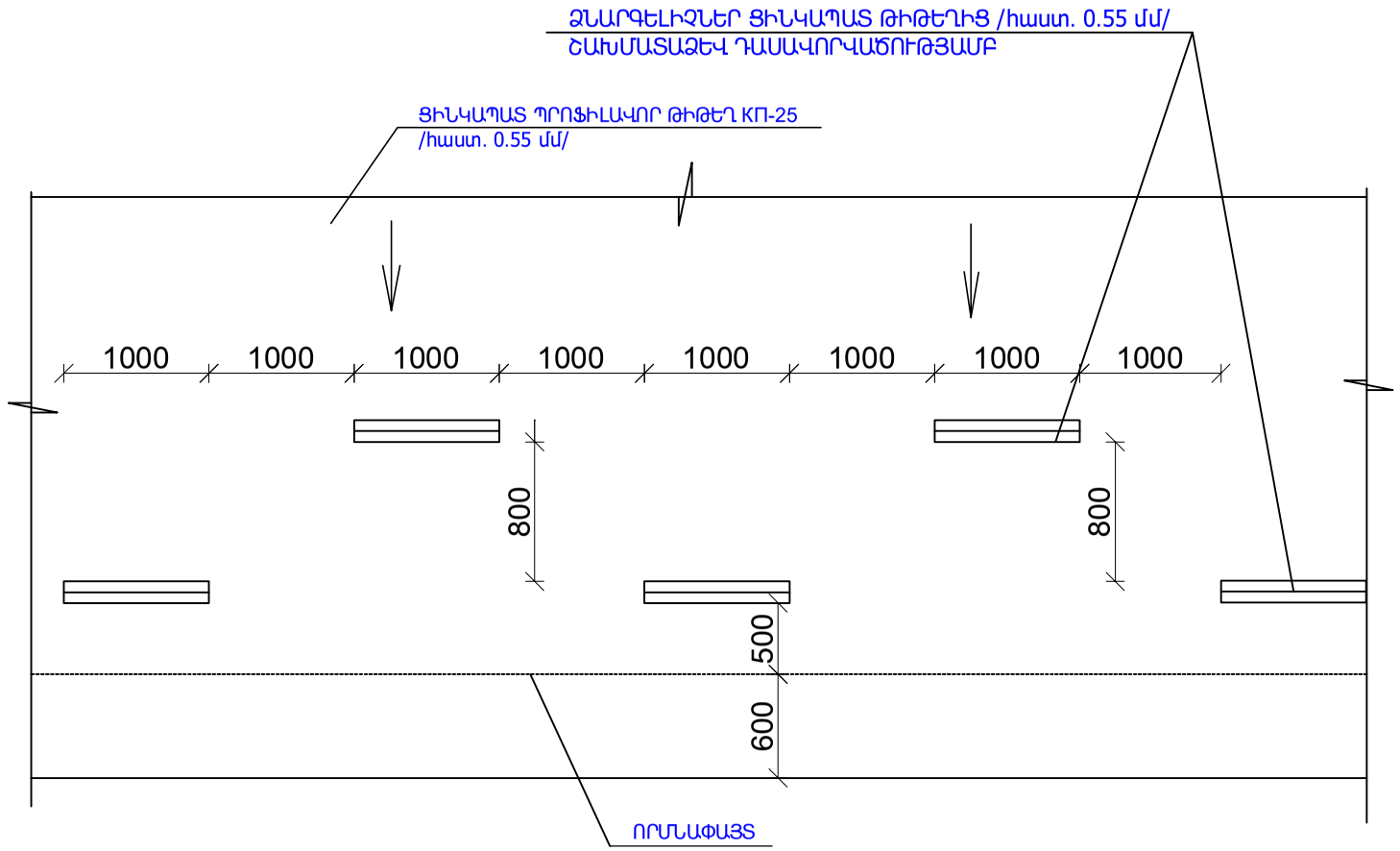

ԴԵՖԼԵԿՏՈՐԻ ԱՄՐԱՑՄԱՆ ԿՄԱՂՔԻ ՍԽԵՄԱ

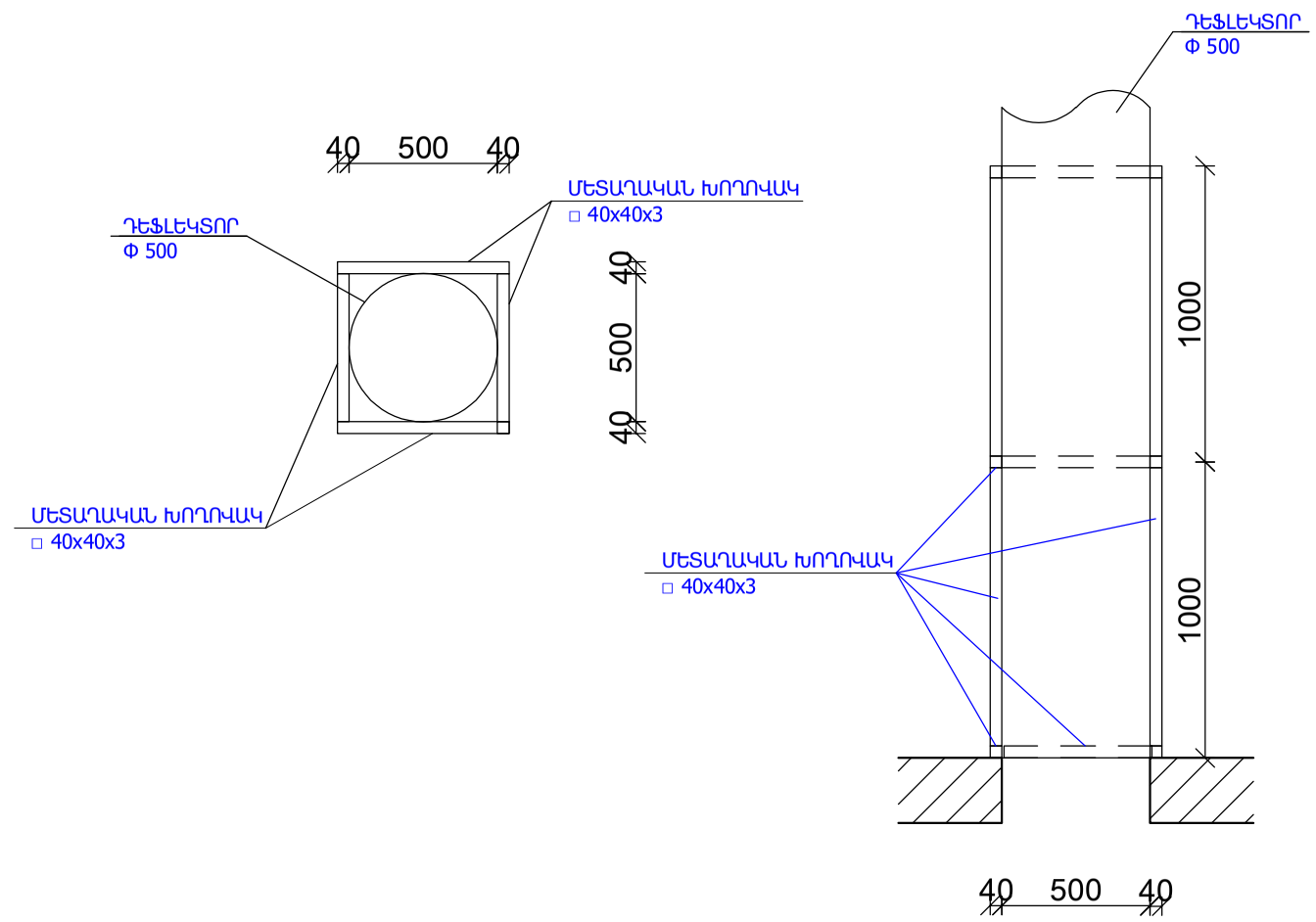

ՁՆԱՐԳԵԼԻՉՆԵՐ

ՁՆԱՐԳԵԼԻՉՆԵՐԻ ՏԵՂԱԴՐՄԱՆ ՀԱՆԳՈՒՅՑ

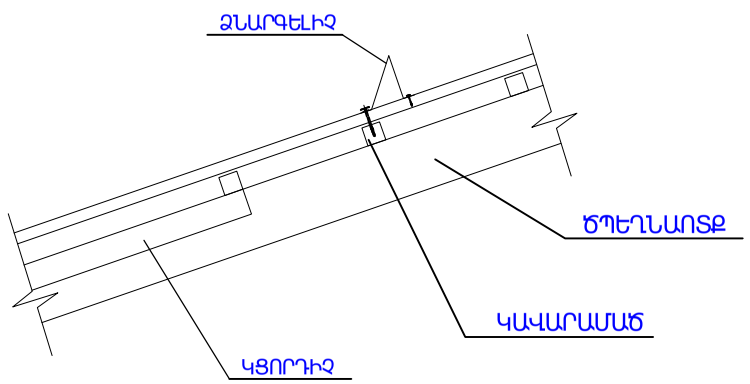

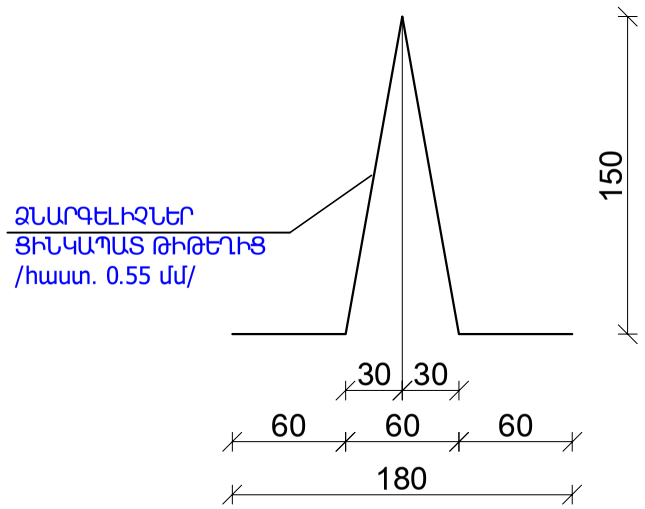

ԴԵՖԼԵԿՏՈՐԻ ՏԵՂԱԴՐՄԱՆ ԱՇԽԱՏԱՆՔՆԵՐԻ ՄԱՍՆԱԳԻՐ /2 հատ/

ԱՆՑՔԵՐԻ ԲԱՑՈՒՄ ՀԱՎԱՔՈՎԻ Ե/Բ ԾԱԾԿԻ ՍԱԼԵՐՈՒՄ /հաստ 220 մմ/ Φ 500 - 2 հատ
ԴԵՖԼԵԿՏՈՐԻ ԱՄՐԱՑՄԱՆ ԿՄԱՂՔԻ ՄԵՏԱՂԱԿԱՆ ԽՈՂՈՎԱԿ □ 40x40x3 մմ /29.0 գծմ/ - 109.4 կգ
ՑԻՆԿԱՊԱՏ ԹԻԹԵՂԻՑ ԴԵՖԼԵԿՏՈՐ L =4.5 գծմ - 2 հատ
ԳԼԽՆՈՑ ՑԻՆԿԱՊԱՏ ԹԻԹԵՂԻՑ / հաստ 0.55 մմ/ - 0.6 քմ
ԳՈԳՆՈՑԻ ԿԱՌՈՒՑՈՒՄ ՑԻՆԿԱՊԱՏ ԹԻԹԵՂԻՑ / հաստ 0.55 մմ/ - 2.2 քմ
ԱՌԱՍՏԱՂԻ ԳԱՋԵ ՍԱՎԱՌԻ ՆՈՐՈԳՈՒՄ - 1.5 քմ
ԱՌԱՍՏԱՂԻ ՆԵՐԿՈՒՄ ԼԱՏԵՔՍԱՅԻՆ ՆԵՐԿՈՎ - 1.5 քմ
ՄԵՏԱՂԱԿԱՆ ԷԼԵՄԵՆՏՆԵՐԻ ՅՈՒՂԱՆԵՐԿՈՒՄ /2 անգամ/ - 5.0 քմ

ԾԱՆՈԹՈՒԹՅՈՒՆ

1. ՏԱՆԻՔՈՒՄ ԿԱՌՈՒՑՎՈՂ ՁՆԱՐԳԵԼԻՉՆԵՐԸ /ցինկապատ թիթեղ հաստ. 055 մմ/ ԱՄՐԱՑՆԵԼ ՏԱՆԻՔԱԾԱԾԿՈՒՅԹԻՆ /ցինկապատ պրոֆիլավոր թիթեղ հաստ. 055 մմ/ ԻՆՔՆԱԿՏՐՈՂ Φ 8 ՊՏՈՒՏԱԿՆԵՐՈՎ ՄԻԱՅՆ ՓԱՅՏԵ ԿԱՎԱՐԱՄԱԾԻՆ:

						ՊԱՏՎԻՐԱՏՈՒ՝Նոր Հաճըն համայնքապետարան ՊԱՏՎԵՐ՝ N ԿՄՆ-ՀՀԳՀԱԾՁԲ 24/53-4			ՀԱՏՈՐ՝ 1
						ՀՀ Կոտայքի մարզ Նոր Հաճըն համայնքի, Քանաքեռավան բնակավայրի Կենտրոն թաղամասի 4-րդ շենքի նոր տանիքի կառուցման նախագիծ			
ՓՈՓ.	ՄԱՍ. ՔԱՆ.	ԹԵՐԹ	ՓԱՍՏԱԹ.N	ՍՏՈՐԱԳՐ.	ԱՄՍԱԹՎ		ՓՈՒԼ	ԹԵՐԹ	ԹԵՐԹԵՐ
							ԱՆ	ՃԾ-20	
Տնօրեն՝		Ս.Ղազարյան				ԳԾԱԳՐԻ ԱՆՎԱՆՈՒՄԸ			
ՆԳՃ		Ս.Ղազարյան				ՁՆԱՐԳԵԼԻՉՆԵՐ,ԴԵՖԼԵԿՏՈՐԻ ԱՄՐԱՑՄԱՆ ԿՄԱՂՔ, ՄԱՍՆԱԳԻՐ	ARCHICRAFTBIM		
Նախագծ.		Խ.Գրիգորյան							

ՏԱՆԻՔԻ ՓԱՅՏԵ ԿՈՆՍՏՐՈՒԿՑԻԱՆԵՐԻ ՄԱՍՆԱԳԻՐ

ԴԻՐՔԸ	ԱՆՎԱՆՈՒՄԸ	ՉԱՓԵՐԸ			ՔԱՆԱԿԸ հատ	ԸՆԴՀԱՆՈՒՐ ԵՐԿԱՐՈՒԹՅՈՒՆԸ մ	ՀՆԴՀԱՆՈՒՐ ԾԱՎԱԼԸ խմ
		b մմ	h մմ	L մ			
1	ԱՆԿՅՈՒՆԱՅԻՆ ԾՊԵՂՆԱՌՏՔ	100	200	8.7	4	34.8	0.7
2	ԱՆԿՅՈՒՆԱՅԻՆ ԿՑՈՐԴԻՉ	50	80	1.2	8	9.6	0.04
3	ԾՊԵՂՆԱՌՏՔ	80	160	402.8	1	402.8	5,15
4	ԵՐԿԱՅՆԱԿԱՆ ԿԱՊ	50	100	32.0	1	32.0	0.16
5	ՄԱՐԴԱԿ	120	120	70.1	1	70.1	1.0
6	ՏԱՓԱԳԵՐԱՆ	50	150	70.1	1	70.1	0.52
7	ԿԱՆԳՆԱԿ	120	120	36.8	1	36.8	0.53
8	ՓԱՅՏԵ ՉՈՐՍՈՒ	50	50	12.8	1	12.8	0.03
9	ՄԱԿԱԴԱԿ	50	150	86.4	1	86.4	0.65
10	ՈՐՄՆԱՓԱՅՏ	120	120	95.0	1	95.0	1.37
11	ՈՐՄՆԱՓԱՅՏ	50	100	49.0	1	49.0	0.24
12	ԿԱՎԱՐԱՄԱԾ	50	50	1157.0	1	1157.0	2.9
13	ԿՑՈՐԴԻՉ	50	80	0.9	46	41.4	0.16
14	ԿՑՈՐԴԻՉ	50	100	3.7	46	170.2	0.85
15	ԹԵՔԱՆ	60	120	2.65	28	74.2	0.53
16	ՋՐՀՈՐԴԱՆԻ ՏԱԽՏԱԿ	50	100	694.3	1	694.3	3.47
17	ՁԳԱՆ	50	100	5.15	27	139.0	0.7
18	ՊԻՊԻ ՏԱԽՏԱԿ	50	100	100.0	1	100.0	0.50

ՏԱՆԻՔԻ ՔԱՆԴՄԱՆ ԱՇԽԱՏԱՆՔՆԵՐԻ ՄԱՍՆԱԳԻՐ

1. ՏԱՆԻՔԻ ԾԱԾԿՈՒՅԹԻ ԱՍԲՈՌԵՂԱՔԱՐԵ ԹԵՐԹԵՐԻ ՔԱՆԴՈՒՄ - 590.0 քմ
2. ՋՐՀՈՐԴԱՆԻ ՄԵՏԱՂԱԿԱՆ ԹԻԹԵՂԻ ՔԱՆԴՈՒՄ - 53.2 գծմ
3. ՏԱՆԻՔԻ ՓԱՅՏԱՆՅՈՒԹԻ ՔԱՆԴՈՒՄ - 18.6 խմ
4. ՁԵՂՆԱԼՈՒՍԱՄՈՒՏՆԵՐԻ ՔԱՆԴՈՒՄ - 1 հատ
5. ՊԻՊԵՐԻ ՑԻՆԿԱՊԱՏ ԹԻԹԵՂԻ ՔԱՆԴՈՒՄ - 19.8 քմ
6. ԿԱՎԱՐԱՄԱԾԻ ՔԱՆԴՈՒՄ - 3.85 խմ
7. ՋՐՀՈՐԴԱՆԻ ՔԱՆԴՈՒՄ - 1.82 խմ
8. ԳՈՅՈՒԹՅՈՒՆ ՈՒՆԵՑՈՂ ՋԵՐՄԱՄԵԿՈՒՍԻՉ ՇԵՐՏԻ ԵՎ ՇԻՆԱԴԲԻ ՀԱՆՈՒՄ՝
   ՀԵՌԱՑՈՒՄ ԵՎ ՏԵՂԱՓՈԽՈՒՄ /հաստ. 150 մմ/ - 70.6 խմ
9. ԳՈՅՈՒԹՅՈՒՆ ՈՒՆԵՑՈՂ ԵՎ ԱՌԱՋԱՑԱԾ ՇԻՆԱԴԲԻ ԲԱՐՁՈՒՄ ԵՎ ՏԵՂԱՓՈԽՈՒՄ 5 կմ - 81.2 խմ

						ՊԱՏՎԻՐԱՏՈՒ՝Նոր Հաճըն համայնքապետարան ՊԱՏՎԵՐ՝ N ԿՄՆՀՀԳՀԱՇՁԲ 24/53-4			ՀԱՏՈՐ՝ 1
						ՀՀ Կոտայքի մարզ Նոր Հաճըն համայնքի, Քանաքեռավան բնակավայրի Կենտրոն թաղամասի 4-րդ շենքի նոր տանիքի կառուցման նախագիծ			
ՓՈՓ.	ՄԱՍ. ՔԱՆ.	ԹԵՐԹ	ՓԱՍՏԱԹ.N	ՍՏՈՐԱԳՐ.	ԱՄՍԱԹԻՎ		ՓՈՒԼ	ԹԵՐԹ	ԹԵՐԹԵՐ
							ԱՆ	ՃԾ-21	
Տնօրեն՝		Ս.Ղազարյան				ԳԾԱԳՐԻ ԱՆՎԱՆՈՒՄԸ			
ՆԳՃ		Ս.Ղազարյան				ՏԱՆԻՔԻ ՓԱՅՏԵ ԿՈՆՍՏՐՈՒԿՑԻԱՆԵՐԻ ՄԱՍՆԱԳԻՐ, ՏԱՆԻՔԻ ՔԱՆԴՄԱՆ ԱՇԽԱՏԱՆՔՆԵՐԻ ՄԱՍՆԱԳԻՐ	ARCHICRAFTBIM		
Նախագծ.		Խ.Գրիգորյան							

ՏԱՆԻՔԻ ՎԵՐԱՆՈՐՈԳՄԱՆ ԱՇԽԱՏԱՆՔՆԵՐԻ ՄԱՄՆԱԳԻՐ

1. ՏԱՆԻՔԻ ՓԱՅՏԵ ԿՈՆՍՏՐՈՒԿՑԻԱՆԵՐԻ ՄՇԱԿՈՒՄ ՀԱԿԱՆԵԽԻՉ ԵՎ ՀԱԿԱՀՐԴԵՀԱՅԻՆ ԼՈՒԾՈՒՅԹՈՎ - 19.5 խմ
2. ԿԱՎԱՐԱՄԱԾԻ ԿՈՆՍՏՐՈՒԿՑԻԱՆԵՐԻ ՄՇԱԿՈՒՄ ՀԱԿԱՆԵԽԻՉ ԵՎ ՀԱԿԱՀՐԴԵՀԱՅԻՆ ԼՈՒԾՈՒՅԹՈՎ - 561.1 քմ
3. ՏԱՆԻՔԻ ԾԱԾԿՈՒՅԹԻ ՑԻՆԿԱՊԱՏ ՊՐՈՖԻԼԱՎՈՐ ԹԻԹԵՂ ԿՊ-25 /հաստ. 0.55 մմ/ - 561.1 քմ
4. ՋՐՀՈՐԴԱՆԻ ԿԱՌՈՒՑՈՒՄ ՑԻՆԿԱՊԱՏ ԹԻԹԵՂԻՑ /հաստ. 0.55 մմ/ - 99.0 գծմ
5. ՋՐՀՈՐԴԱՆԻ ՀԵՆԱԿՆԵՐԻ ՏԵՂԱԴՐՈՒՄ ՌՈՄԲԻԿՆԵՐԻՑ ՏԱՆԻՔԻ ՑԻՆԿԱՊԱՏ ԹԻԹԵՂԻՑ /հաստ. 0.6 մմ, ք. 800 մմ/ - 124 հատ
6. ԿԵՌԱԲԵՎԵՌ /ք. 600 մմ/ - 175 հատ
7. ՊԻՊԵՐԻ ԿԱՌՈՒՑՈՒՄ ՑԻՆԿԱՊԱՏ ԹԻԹԵՂԻՑ /հաստ. 0.55 մմ/ /$L_{լայն.}$=330 մմ, $L_{ընդհ.}$=59.7 մ/ - 19.7 քմ
8. ՁՆԱՐԳԵԼԻՉՆԵՐԻ ՏԵՂԱԴՐՈՒՄ ՑԻՆԿԱՊԱՏ ԹԻԹԵՂԻՑ /հաստ. 0.55 մմ, երկար. 1000 մմ/ - 80 հատ
9. ՁՆԱՐԳԵԼԻՉՆԵՐԻ ԱՄՐԱՑՈՒՄ ԻՆՔՆԱՊԱՐՈՒՐԱԿՈՎ Փ8 - 800 հատ
10. ՁԵՂՆԱԼՈՒՍԱՄՈՒՏՆԵՐԻ ԿԱՌՈՒՑՈՒՄ - 4 հատ
11. ՁԵՂՆԱԼՈՒՍԱՄՈՒՏՆԵՐԻ ԱՐՏԱՔԻՆ ՊԱՏԵՐԻ ԵՐԵՍԱՊԱՏՈՒՄ ՑԻՆԿԱՊԱՏ ԹԻԹԵՂՈՎ, ԳՈԳՆՈՑԻ ՀԵՏ ՄԻԱՍԻՆ /հաստ. 0.55 մմ/ - 16.2 քմ
12. ՕԴԱՓՈԽՈՒԹՅԱՆ ՈՒՂԻՆԵՐ ԳՈԳՆՈՑԻ ՏԵՂԱԴՐՈՒՄ ՑԻՆԿԱՊԱՏ ԹԻԹԵՂԻՑ /հաստ. 055 մմ/ - 40.8 քմ
13. ՋՐՆԴՈՒՆԻՉ ՁԱԳԱՐՆԵՐԻ ՏԵՂԱԴՐՈՒՄ ՑԻՆԿԱՊԱՏ ԹԻԹԵՂԻՑ /հաստ. 055 մմ/ - 11 հատ
14. ՋՐԱՏԱՐ ԽՈՂՈՎԱԿՆԵՐԻ ՏԵՂԱԴՐՈՒՄ ՑԻՆԿԱՊԱՏ ԹԻԹԵՂԻՑ Փ120 մմ /հաստ. 0.55 մմ/ - 118.8 գծմ
15. ԾՈՒՆԿԵՐԻ ՏԵՂԱԴՐՈՒՄ ՑԻՆԿԱՊԱՏ ԹԻԹԵՂԻՑ /հաստ. 0.55 մմ/ - 22 հատ
16. ՋՐԱՏԱՐ ԽՈՂՈՎԱԿՆԵՐԻ ՊԼԱՍՏՄԱՍԵ ԱՄՐԱՑՆՈՂ ԷԼԵՄԵՆՏՆԵՐԻ ՏԵՂԱԴՐՈՒՄ /գործարանային արտադրության խամուտներ/ - 110 հատ
17. ՌԵՏԻՆԵ ՏԱՓՈՂԱԿՈՎ ՑԻՆԿԱՊԱՏ ՊՏՈՒՏԱԿԱՄԵԽ M 5x80 - 5050 հատ
18. ՃԱՐՄԱՆԴՆԵՐԻ ՏԵՂԱԴՐՈՒՄ Փ10 L=350 մմ /108 հատ/ - 23.3 կգ
19. ՈՐՄՆԱՓԱՅՏԻ ԵՎ ԿՑՈՐԴԻՉԻ ԱՄՐԱՑՄԱՆ ԴԵՏԱԼ - 42 հատ
20. ԱՆՑՔԵՐԻ ԲԱՑՈՒՄ ՊԱՏԵՐՈՒՄ Փ14 L=200 մմ - 96 հատ
21. ԽԱՐՍԽԱՅԻՆ ՀԵՂՈՒՅՍ M12 ք. 1500 մմ L=350 մմ - 29,8 կգ
22. ԱՆՑՔԵՐԻ ԲԱՑՈՒՄ ՊԱՏԵՐՈՒՄ Փ20 L=200 մմ - 48 հատ
23. ՓԾԱՁՈՂ Փ18 L=200 մմ - 19.2 կգ
24. Փ5 ՄԵՏԱՂԱԿԱՆ ՁԳԻՉ ԼԱՐ - 21.5 կգ
25. ՏԱՆԻՔՈՒՄ Ց/ԱՎԱԶԱՅԻՆ ՀԱՐԹԵՑՈՒՑԻՉ ՇԵՐՏԻ ԻՐԱԿԱՆԱՑՈՒՄ /հաստ. 30 մմ/ - 390.0 քմ
26. ԳՈԼՈՐՇԱՄԵԿՈՒՍԻՉ ԻԶՈԳԱՄ /հաստ. 5 մմ/ - 390.0 քմ
27. ՏԱՆԻՔԻ ՋԵՐՄԱՄԵԿՈՒՍԻՉ ԽԱՐԱՄԻ ՇԵՐՏԻ ԻՐԱԿԱՆԱՑՈՒՄ /հաստ. 200 մմ/ - 69.6 խմ
28. ՏԱՆԻՔԻ ՋԵՐՄԱՄԵԿՈՒՍԻՉ ՀԱՆՔԱՅԻՆ ԲԱՄԲԱԿԻ ԻՐԱԿԱՆԱՑՈՒՄ /հաստ. 100 մմ/ - 80.6 քմ
29. ԺԱՄԱՆԱԿԱՎՈՐ ԾԱԾԿ ԵՐԿՏԱԿ ՊՈԼԻԷԹԻԼԵՆԱՅԻՆ ՆՅՈՒԹՈՎ /ցելաֆոն/ - 561.1 քմ

						ՊԱՏՎԻՐԱՏՈՒ՝Նոր Հաճըն համայնքապետարան ՊԱՏՎԵՐ՝ N ԿՄՆ-ՀՀԳՀԱՇՁԲ 24/53-4	ՀԱՏՈՐ՝ 1	
						ՀՀ Կոտայքի մարզ Նոր Հաճըն համայնքի, Քանաքեռավան բնակավայրի Կենտրոն թաղամասի 4-րդ շենքի նոր տանիքի կառուցման նախագիծ		
ՓՈՓ.	ՄԱՍ. ՔԱՆ.	ԹԵՐԹ	ՓԱՍՏԱԹ.Ն	ՍՏՈՐԱԳՐ.	ԱՄՍԱԹԻՎ		ՓՈՒԼ	ԹԵՐԹ	ԹԵՐԹԵՐ
							ԱՆ	ՃԾ-22	
Տնօրեն՝		Ս.Ղազարյան				ԳԾԱԳՐԻ ԱՆՎԱՆՈՒՄԸ			
ՆԳՃ		Ս.Ղազարյան				ՏԱՆԻՔԻ ՎԵՐԱՆՈՐՈԳՄԱՆ ԱՇԽԱՏԱՆՔՆԵՐԻ ՄԱՄՆԱԳԻՐ	ARCHICRAFTBIM		
Նախագծ.		Խ.Գրիգորյան							

ԱՇԽԱՏԱՆՔՆԵՐԻ ԿԱՏԱՐՄԱՆ ԺԱՄԱՆԱԿԱՑՈՒՅՑ

Հ/Հ	Աշխատանքի անվանումը	Ամիսներ				Ամիսներ				Ամիսներ				Ամիսներ				Ամիսներ				Ամիսներ			
		1	2	3	4	5	6	7	8	9	10	11	12	13	14	15	16	17	18	19	20	21	22	23	24
	Նախապատրաստական աշխատանքներ																								
	Տանիքի քանդման աշխատանքներ																								
	Տանիքի փայտանյութի կառուցման աշխատանքներ																								
	Տանիքի ջրհորդանի կառուցում																								
	Տանիքաածածկույթի կառուցում																								
	Ճակտոնների և ջրհոս խողովակների կառուցման																								
	Օդատարների նորոգում, գլխանոցների և դեֆլեկտորների կառուցում																								
	Տանիքի փայտե կոնստրուկցիաների մշակում հականեխիչ եվ հակահրդեհային լուծույթով																								

ԾԻՆԱՐԱՐՈՒԹՅԱՆ ՏԵՎՈՂՈՒԹՅՈՒՆԸ՝ 6 ԱՄԻՍ /180 ՕՐ/

						ՊԱՏՎԻՐԱՏՈՒ՝Նոր Հաճըն համայնքապետարան ՊԱՏՎԵՐ՝ N ԿՄՆՀՀԳՀԱՇՁԲ 24/53-4 ՀԱՏՈՐ՝ 1
						ՀՀ Կոտայքի մարզ Նոր Հաճըն համայնքի, Քանաքեռավան բնակավայրի Կենտրոն թաղամասի 4-րդ շենքի նոր տանիքի կառուցման նախագիծ
ՓՈՓ.	ՄԱՍ. ՔԱՆ.	ԹԵՐԹ	ՓԱՍՏԱԹ.Ն	ՍՏՈՐԱԳՐ.	ԱՄՍԱԹԻՎ	
Տնօրեն՝		Ս.Ղազարյան				ԳԾԱԳՐԻ ԱՆՎԱՆՈՒՄԸ
ՆԳՃ		Ս.Ղազարյան				ԱՇԽԱՏԱՆՔՆԵՐԻ ԿԱՏԱՐՄԱՆ ԺԱՄԱՆԱԿԱՑՈՒՅՑ
Նախագծ.		Խ.Գրիգորյան				

ՓՈՒԼ	ԹԵՐԹ	ԹԵՐԹԵՐ
ԱՆ	ՃԾ-23	

ARCHICRAFTBIM